IMPIANTI IGIENICO-SANITARI IN ITALIA

Dove rifornirsi d'acqua potabile e scaricare le acque reflue. Elenco a cura della

ASSOCIAZIONE NAZIONALE COORDINAMENTO CAMPERISTI
PORTATRICE DI UN INTERESSE COLLETTIVO
www.coordinamentocamperisti.it

*Carissimo camperista, non essere solo un fruitore ma diventa un attore del miglioramento per il tuo viaggiare. Per un elenco sempre aggiornato offri la tua partecipazione provvedendo per primo a verificare gli impianti che ci sono nella zona dove risiedi. Sarà un tuo piccolo ma grande contributo se compili poi per ogni impianto che verifichi il modulo che segue, inviandolo all'**Associazione Nazionale Coordinamento Camperisti** scegliendo tra le seguenti modalità:*

per mail: info@incamper.org
per posta: via San Niccolò 21 - 50125 Firenze

Il mio nominativo è .....
indirizzo .....
L'impianto che ho verificato è ubicato nel Comune di .....
in Provincia di..... in via .....
ulteriori indicazioni.....
.....
Ulteriori osservazioni e correzioni.....

NEL CASO DI NUOVO IMPIANTO INVIACI I SEGUENTI DATI

L'impianto è ubicato nel Comune di .....
in Provincia di .....
indirizzo completo: via ..... numero civico .....
coordinate gps .....
È fruibile per tutto il giorno? .....
I servizi per il carico e scarico delle acque sono fruibili, a titolo gratuito oppure a pagamento? .....
Se sono a pagamento, quali tariffe applicano? .....
Si può anche parcheggiare? .....
Gratuitamente oppure a pagamento? .....
Se a pagamento, quali tariffe applicano? .....

Altre notizie utili .....
.....
.....

ELENCO SUDDIVISO PER REGIONE E PER PROVINCIA

ABRUZZO

PROVINCIA DI CHIETI

Lanciano
via per Frisa, ponte sul Feltrino.
N 42°14'03" - E 14°23'31"
N 42°14.052 - E 14°23.532
N 42.2342 - E 14.3922
Parcheggio e servizi gratuiti.

PROVINCIA DE L'AQUILA

L'AQUILA
via Strinella.
N 42°21'11" - E 13°24'25"
N 42°21.188 - E 13°24.432
42.353133 - E 13.4072
Parcheggio e servizi gratuiti.

L'AQUILA
Strada Statale 5/bis.
Stazione di Servizio FINA.
N 42°19'39" - E 13°25'16"
N 42°19.651 - E 13°25.269
N 42.327517 - E 13.42115

L'AQUILA
via porta Napoli.
N 42°20'30" - E 13°23'43"
N 42°20.515 - E 13°23.720
N 42.341917 - E 13.395333
Parcheggio e servizi gratuiti.

Sulmona
via Lapasseri.
N 42°03'07" - E 13°55'26"
N 42°03.131 - E 13°55.438
N 42.052183 - E 13.923967

PROVINCIA DI PESCARA

Manoppello Scalo
via A. Moro Stazione di Servizio IP.
N 42.313108 - E 14.071703

PROVINCIA DI TERAMO

Pineto
via Ambrola, vicino al cimitero. Strada provinciale 28, limitrofo al campo sportivo comunale. Parcheggio e servizi gratuiti.

Roseto degli Abruzzi
via Fonte dell'Olmo dietro al campo sportivo.
N 42°39'36" - E 14°01'25"
N 42°39.604 - E 14°01.432
N 42.66007 - E 14.02387

Tossicia Località Vicenne
N 4711050 - E 2408750
Parcheggio e servizi gratuiti.

BASILICATA

PROVINCIA DI MATERA

MATERA
piazza del Castello.
N 40°39'44" - E 16°36'10"
N 40°39.736 - E 16°36.168
N 40.662267 - E 16.6028

Metaponto Lido
via Magna Grecia.
N 40°21'31" - E 16°49'59"
N 40°21.520 - E 16°49.998
N 40.358667 - E 16.8333

Policoro Lido
via Archia – largo Dionisio.
N 40°11'06" - E 16°42'48"
N 40°11.108 - E 16°42.817
N 40.18513 - E 16.71361
Parcheggio e Servizi gratuiti.

Tricarico
via Michelangelo Pacelli incrocio via dei Figuli.
N 40°37'11" - E 16°08'43"
N 40°37.184 - E 16°08.728
N 40.619735 - E 16.145469
Parcheggio e Servizi gratuiti.

PROVINCIA DI POTENZA

Pietrapertosa
Strada Comunale Pietrapertosa Corleto Perticara.
N 40°30'49" - E 16°03'56"
N 40°30.820 - E 16°03.945
N 40.513671 - E 16.065745
Scarico gratuito. Possibilità di parcheggiare nelle vicinanze.

POTENZA
piazza Zara.
Parcheggio e Servizi gratuiti.
Ideale per visitare la città.

CALABRIA

PROVINCIA DI CATANZARO

Lamezia Terme
via dei Bizantini.
Vicino campo sportivo Capizzaglie. Parcheggio e servizi gratuiti.

CAMPANIA

PROVINCIA DI AVELLINO

Lago Laceno
Stazione di Servizio Q8.
N 40.808352 - E 15.114967

Torella dei Lombardi
via dell'U.N.I.C.E.F.
Long. 15° 06' 51" - Lat: 40° 56' 15"
Parcheggio e servizi gratuiti.

PROVINCIA DI CASERTA

Teano
Area Comunale, Zona fiera.

PROVINCIA DI NAPOLI

Volla
Via Filichito, adiacente Liceo S. Di Giacomo.
40.885457 – 14.351489
Parcheggio e servizi gratuiti.

PROVINCIA DI SALERNO

Battipaglia
sulla statale 18 uscita autostrada Battipaglia direzione Paestum. Presso campo sportivo.
N 40° 36.057 - E 14° 58.567
N 40.600947 - E 14.976112
Parcheggio e servizi gratuiti in orario ufficio.
Cava de' Tirreni
frazione Passiano, località ex velodromo.
E 14,69579° - N 40,70071°
Parcheggio e Servizi gratuiti.

EMILIA-ROMAGNA

PROVINCIA DI BOLOGNA

BOLOGNA
via Michelino.
44°30'53.20" - N 1°22'22.06"E
44°30.887 - N 11°22.368 E
Calderara di Reno
via Roma.
N 44.558995 - E 11.269526
Castel d'Aiano
via Val d'Aneva di fronte alla Stazione di Servizio ESSO.
N 44° 15.684 - E 11° 02.171
N 44.261393 - E 11.036183
Parcheggio e servizi gratuiti.
Castel del Rio
via Pertini.
44°13'4.07"N - 11°30'19.04"E
44°13.068N - 11°30.317 E
Parcheggio e servizi gratuiti.
Castel San Pietro Terme
v.le Oriani parcheggio dell'ospedale
Servizi a pagamento.
Castenaso
via Marano 2.
A fianco della stazione ecologica.
Parcheggio e servizi gratuiti.
Funo di Argelato
di fronte al Depuratore e al cimitero.
N 44.59149 - E 11.373615
Parcheggio e servizi gratuiti.
Imola
via Romagnoli.
All'uscita A14 per Imola girare a sinistra. Superato il semaforo proseguire fino alla terza strada a destra, girare, oltrepassare una piccola rotonda e poco dopo sulla destra.
N 44.367018 - E 11.727758
Imola
via Pirandello.
44°20'50.38"N - 11°42'26.45"E
44°20.839 N - 11°42.441 E
Parcheggio e servizi gratuiti.
Imola
località Ponticelli.
Strada Statale 64 Selice – Montanara. A 5 km da Imola direzione Firenze. Stazione di Servizio Q8.
N 44.323418 - E 11.656408
Parcheggio e servizi gratuiti.
Lizzano in Belvedere
sulla Strada Provinciale 5 in direzione Gaggio Montano.
N 44.156703 - E 10.896394
Pianoro località Pian di Macina
sulla Strada Statale 65.
N 44.400613 - E 11.343985
San Benedetto Val di Sambro
località Castel Dell'Alpi.
N 44°11'8.04" - E 11°16'36.84"
N 44° 11.146 - E 11° 16.09
Vergato
Strada Statale 64 Bo-Pt.
N 44.289014 - E 11.112515

PROVINCIA DI FERRARA

Anita
via Rotta Martinella 34/a.
Rifugio di Valle Pratopozzo
N 44.562145 - E 12.099187
Argenta
via Giuseppe Galassi
presso impianti sportivi.
44°36'43.80"N - 11°50'24.26"E
44°36.730 N - 11°50.404 E
Argenta
frazione Campotto, via Cardinala.
N 44° 34.444 - E 11° 47.662
N 44.574066 - E 11.794359
Parcheggio e servizi gratuiti.
Argenta
Strada Statale 496 viale Borselli 12/14 presso rimessaggio CEV.
N 44.612167 - E 11.840067
Servizi a pagamento.
Bondeno
sulla statale 496 presso rimessaggio CEV. Servizi a pagamento.
Bondeno
via Borselli 12.
N 44.885013 - E 11.412231
Servizi a pagamento.
Bosco della Mesola
vicino ingresso Parco Boscone.
N 44° 51.340 - E 12° 14.656
N 44.855673 - E 12.244261
Campotto
via Cardinala nel Parco Regionale del Delta del Po.
N 44° 34.228 - E 11° 47.637
N 44.570466 - E 11.793956
Servizi gratuiti.
Cento
piazzale Sette Fratelli Govoni.
N 44° 47.478 - E 11° 17.398
N 44.791297 - E 11.289969
Parcheggio e servizi gratuiti.
Copparo
via Michelangelo.
N 44°53.513 - E 011°48.772
Parcheggio e servizi gratuiti.
Estense
via Darsena a ridosso delle mura a sud. Servizi a pagamento.
FERRARA
via Rampari di San Paolo.
44°50'7.71"N - 11°36'33.64"E
44°50.128 N - 11°36.561 E

Mesola
presso campo sportivo.
N 44.922622 - E 12.236613
Servizi gratuiti.
Poggio Renatico
via Sanguettola.
44°45'57.83"N - 11°29'51.80"E
44°45.964 N - 11°29.863 E
Parcheggio e servizi gratuiti.
Poggio Renatico
via delle Nazioni 21 località Gallo, vicino parco giochi.
N 44.733541 - E 11°556696
Servizi gratuiti.
Parcheggio nelle vicinanze.
Portomaggiore
via Mazzini vicino cimitero.
N 44.695871 - E 11.81394
Ro
via Dazio
N 44°57.384' – E 011°45.416'
Parcheggio e rifornimento acqua gratuiti.
Tresigallo
via dello sport.
44°48'59.74"N - 11°54'0.44"E
N 44° 48.972 - E 11° 54.021
Vaccolino di Comacchio
Strada Statale Romea, al chilometro 37, numero civico 25.
N 44° 47.6' 6,62" - E 12° 10,42' 51"
Stazione di servizio AGIP
Servizi a pagamento

PROVINCIA DI FORLÌ-CESENA

Bertinoro
frazione Fratta Terme, via Superga
44° 8'13.95"N - 12° 6'8.48"E
44° 8.232 N - 12° 6.141 E
Bellaria - Igea Marina
via Benivieni 12 presso l'Adriatico Parking.
N 44.127067 - E 12.48829
Servizi a pagamento.
Castrocaro Terme
via Biondina
44.182496 - 11.949767
Parcheggio gratuito, luce e acqua a pagamento.

CESENA
località Martorano, via Calcinaro dalla A14 uscita Cesena Sud, direzione mare, davanti al depuratore e al distributore IP.
44°10'9.43"N - 12°16'22.43"E
44°10.157 N - 12°16.374 E
CESENA
piazzale Ambrosini parcheggio adiacente l'ippodromo - palazzetto dello sport - piscina.
N 44° 08.700 - E 12° 13.717
N 44.145001 - E 12.228625
Parcheggio e scarico acque reflue gratuito. Rifornimento idrico a pagamento con moneta.
Cesenatico
all'inizio del porto canale. Chi arriva da sud (Rimini) o da nord (Ravenna) lungo la statale adriatica, giunti al cavalcavia in prossimità del porto canale, passare sotto di esso nell'apposita rotatoria con direzione Centro, dopo poche decine di metri svoltare a sinistra per il parcheggio auto, alla cui fine un'apposita freccia porta al posto di sosta riservato alle autocaravan.
N 44° 11.919 - E 12° 23.475
N 44.198656 - E 12.391244
Parcheggio e servizi gratuiti.
Cesenatico
via Mazzini 182 zona Ponente tra ingresso camping Cesenatico e parco pubblico.
N 44.217147 - E 12.380873
Servizi a pagamento.
FORLÌ
via Don E. Servadei
N 44.253003 - E 12.082509
FORLÌ
viale Livio Salinatore vicino al numero civico 41. Parcheggio e scarico acque reflue gratuito. Carico acqua potabile a pagamento.
Forlimpopoli
via del Tulipano di fianco al Palazzetto dello Sport.
44°11'3.78"N - 12° 7'4.68"E
44°11.063 N - 12° 7.078 E
Servizi gratuiti.

Fratta Terme
via Superga zona campi sportivi.
N 44.137227 - E 12.102084
Servizi a pagamento.
Longiano
via Circonvallazione vicino giardini pubblici.
N 44.074213 - E 12.325861
Servizi a pagamento.
Premilcuore
presso parco fluviale.
N 43.976927 - E 11.775917
San Mauro Pascoli
stazione di servizio Q8.
N 44.14923 - E 12.444136
San Mauro Pascoli
via Bellaria 1099/1.
N 44.110833 - E 12.431667
Servizi a pagamento.
Santa Fiona
parcheggio comunale direz. Bagno di Romagna.
Santa Sofia
via Dante Alighieri.
N 43.941858 - E 11.908987
Parcheggio e servizi gratuiti.
Sarsina
via Ambrola, vicino cimitero.
Parcheggio e servizi gratuiti.
Savignano sul Rubicone
via Magellano.
44° 9'30.65"N - 12°25'56.95"E
44° 9.511 N - 12°25.949 E
Tredozio
sopra al Camping Le Volte su due terrazzamenti.
N 44.074514 - E 11.731564
Servizi a pagamento.
Verghereto
E45 Uscita S.Piero in Bagno direzione Monte Fumaiolo oppure uscire dalla E45 a Verghereto.
Parcheggio e servizi gratuiti.

PROVINCIA DI MODENA

Abetone-Modena - S. P. 3
8 km da Maranello e 7 da Serramazzoni.
N 44.471579 - E 10.820611

Bomporto
piazza dello Sport zona stadio.
44°43'39.78"N - 11° 2'8.27"E
N 44° 43.435 - E 11° 1.9650
Parcheggio e servizi gratuiti.
Carpi
piazzale delle Piscine.
44°47'4.02"N - 10°52'9.72"E
44°47.067N - 10°52.162E
Parcheggio e servizi gratuiti.
Castelvetro di Modena
via Destra Guerro.
N 44° 30.450 - E 10° 56.825
44.507496 - 10.947091
Parcheggio e servizi gratuiti.
Fiorano
località Spezzano, via Canaletto.
N 44.538772 - E 10.850458
Fiorano Modenese
via Cameazzo 6.
Long. 10.83277702 331543
Lat. 44.5415654843336.
Parcheggio gratuito,
servizi a pagamento.
Marano sul Panaro
località Casona campo sportivo.
N 44.463482 - E 10.96678
Parcheggio e servizi gratuiti.
MODENA
viale dello Sport 135. Isola ecologica comunale Calamita, dietro al palazzetto dello Sport.
44°38'44.20"N - 10°57'16.58"E
4°38.737 N - 10°57.276 E
Parcheggio e servizi gratuiti orario ufficio.
MODENA
viale P. Mattarella a fianco Centro Commerciale E. Leclerc Isola ecologica comunale Magnete.
N 44.620135 - E 10.928521
Parcheggio e servizi gratuiti.
Montale Rangone
via Colombo, piazzale laterale destro.
N 44.578241 - E 10.908174
Parcheggio e servizi gratuiti.
Pavullo
sulla circonvallazione di fronte impianti sportivi.
Parcheggio e servizi gratuiti.
Sassuolo
viale Emilia Romagna interno dell'autoporto.
N 44.565615 - E 10.789475
Serramazzoni
presso Centro Federale Tennis.
N 44.422149 - E 10.793166
Parcheggio e servizi gratuiti.
Vignola
circonvallazione cittadina zona Piscina.
N 44.47675 - E 11.00741

PROVINCIA DI PARMA

Bardi
via Subacchi zona artigianale.
N 44.638685 - E 9.748711
Busseto
via Stradivari zona industriale direzione Fidenza.
Parcheggio e servizi gratuiti.
Fontanellato
via 24 Maggio uscita Parma Ovest
44°52'39.88"N - 10°10'16.78"E.
Parcheggio e servizi gratuiti.
Langhirano
via Berlinguer, presso il centro sportivo Parcheggio e servizi a pagamento.
Langhirano
via Martiri della Libertà, di fronte supermercato Conad. Parcheggio e servizi a pagamento.
PARMA
via Emilia ovest vicino al Parcheggio Scambiatore Ovest.
44°48'32 N - 10°17'04 E
Parcheggio e servizi a pagamento.
Area sorvegliata. Bar, giochi per i bambini e supermercato.
Trasporto pubblico per il centro.
Salsomaggiore Terme
via dei Gelsi
44°49'19.02"N - 9°59'51.92"E
44°49.317 N - 9°59.865 E
Soragna
via Matteotti
44°55'47.22"N - 10° 7'32.25"E
44°55.787 N - 10° 7.537 E
Torrile San Polo
via Grandi dopo la stazione ferroviaria, 400 metri a sud.
4° 52' 54 N - 10°21' 40 E
Parcheggio e servizi gratuiti

PROVINCIA DI PIACENZA

Morfasso nel Parco Veleia
Monticelli D'ongina Piazza Resistenza. Parcheggio e servizi gratuiti.

PROVINCIA DI RAVENNA

Casalborsetti
via Stefano Ortolani, S. S. Romea.
Parco Regionale del Delta del Po.
N 44.550016 - E 12.279716
Parcheggio e servizi a pagamento.
Casola Valsenio
nella zona industriale a quasi 2 chilometri dal centro storico.
N 44.240583 - E 11.643983
Parcheggio e servizi gratuiti.
Castel Bolognese
via Donati / palazzetto dello sport.
44°16'37.03"N - 11°43'12.79"E
44°16.617 N - 11°43.213 E
Parcheggio e servizi gratuiti.
Cervia
tra via Caduti per la Libertà ed il bivio per Pinarella Tagliata.
N 44° 14.080 - E 12° 21.616
N 44.234673 - E 12.360259
Parcheggio e servizi gratuiti.
Lido di Savio
via Lord Byron a pochi metri dal mare, vicino al centro sportivo.
44.183607N - 12.203527E
Parcheggio e servizi a pagamento.
Milano Marittima Cervia
via Aldo Ascione, vicinanza casa delle Aie.
44.171623 N - 12.190569.E
Parcheggio e servizi gratuiti.
In inverno potrebbe essere interrotta l'erogazione dell'acqua.
Mirabilandia
presso il parcheggio del Parco.
N 44.333848 - E 12.268252
Parcheggio e servizi a pagamento.

Porto Corsini
via Po.
44°29'41.69"N - 12°16'49.10"E
44°29.695 N - 12°16.818 E
Porto Corsini
via G. Guizzetti.
44.496019 - E 12.279603
Servizi a pagamento.
Punta Marina
parcheggio attrezzato sul mare vicino alla rotatoria.
N 44.442513 - E 12.295332
RAVENNA
piazza della Resistenza.
44°30'23.69"N - 12° 2'19.15"E
44°30.395 N - 12° 2.319 E
Parcheggio e servizi gratuiti.
RAVENNA
via delle Industrie.
44°25'27.71"N - 12°12'30.56"E
44°25.462 N - 12°12.509 E
RAVENNA
frazione Classe, Basilica Sant'Apollinare.
44°22.782 N - 12°14.023 E
Parcheggio e servizi gratuiti.
Riolo Terme
via Casolana subito dopo ponte sul fiume Senio.
N 44.27323 - E 11.720669
Servizi gratuiti.
Sant'Alberto
via G. Tempioni a fianco del parco a 200 metri dal centro paese.
N 44.540313 E - 12.153376
Parcheggio e servizi gratuiti

PROVINCIA DI REGGIO EMILIA

Castellarano
via Don Reverberi.
44°30'27.48"N - 10°44'1.69"E
44°30.485 N - 10°44.028 E
Parcheggio e servizi gratuiti.
Castelnovo Ne' Monti
Strada Statale 63.
Arrivando da Reggio Emilia presso impianti sportivi.
N 44.433424 - E 10.414422
Cavriago
via Pianella angolo via Brondolini. Stazione di Servizio FINA vicino al Centro Commerciale Pianella.
N 44.688133 - E 10.526831
Correggio
via Fazzano.
44°46'5.34"N - 10°47'33.69"E
44°46.089 N - 10°47.561 E
Parcheggio e servizi gratuiti.
Guastalla
via Foscolo.
N 44.923317 - E 10.650328
REGGIO EMILIA
via 20 Settembre angolo via Fratelli Manfredi parcheggio Foro Boario a un chilometro dal centro, con servizio minibus.
N 44.709468 - E 10.623758
Parcheggio e servizi gratuiti.
REGGIO EMILIA
piazza fiera.
Parcheggio e servizi gratuiti.
Rubiera
zona impianti sportivi Tetrapack.
N 44.641804 - E 10.777459
Scandiano
via Pedemontana presso pista elisoccorso 118 e torrente Tresinaro.
N 44.596434 - E 10.675809
Parcheggio e servizi gratuiti.

PROVINCIA DI RIMINI

Cattolica
presso Bus Terminal.
N 43.966145 - E 12.724298
Servizi a pagamento.
Riccione piazza I Maggio.
N 44.003421 - E 12.651269
Servizi a pagamento.
Saludecio
località Pulzona, via Tassinara 81.
N 43.896655 - E 12.722415
Servizi a pagamento.
Talamello
via str. Regionale Marecchia 258 al km 57 località Borgnano. Parcheggio e servizi.
Verucchio
via Giuseppe Nanni.
43.9819009 – 12.4258381
N 43° 58' 54,8" – E 12° 25' 33,0"
Parcheggio e servizi gratuiti.

FRIULI-VENEZIA GIULIA

PROVINCIA DI GORIZIA

Capriva del Friuli
via degli Alpini
N45.946617 - E13.512096
Parcheggio e servizi gratuiti, solo fornitura elettricità a pagamento, vicino a parco pubblico e bocciodromo.
Cormons
località Monte, piazzale L. Zani.
46,00425° N - 13,47833° E
46° 58' 00,3" N - 13° 28' 24,3" E
Parcheggio e servizi gratuiti.
GORIZIA
viale Oriani a 200 metri dal centro.
45°56'45.78"N - 13°36'52.60"E
45°56.763 N - 13°36.877 E
Parcheggio e servizi gratuiti.
Gradisca d'Isonzo
viale Trieste, tra Stazione di Servizio SHELL e supermarket LIDL.
N 45.88614 - E 13.495138
Parcheggio e servizi gratuiti.
Grado
via Monfalcone.
N 45°40'56" - E 13°24'46"
N 45°40.945 - E 13°24.781
N 45.68241 - E 13.41302
Parcheggio e servizi a pagamento.
Staranzano Via delle Acacie
Parcheggio e servizi a pagamento.

PROVINCIA DI PORDENONE

Maniago
via Leonardo da Vinci.
46°10'7.02"N - 12°42'27.19"E
46°10.117 N - 12°42.453 E
Parcheggio e servizi gratuiti.
Montereale Valcellina
via dell'Olmo presso il campo sportivo comunale.
N 46.151773 - E 12.660499
Parcheggio e servizi gratuiti.

PORDENONE
viale Venezia. Circonvallazione di Pordenone Strada Statale 13 Udine – Treviso, in direzione Udine Accanto Stazione di Servizio AGIP.
N 45° 58' 20.34" - E 12° 38' 37.98"
Servizio di scarico e carico gratuito. C'è una sbarra ma basta schiacciare bottone.
Sesto al Reghena
viale degli Olmi.
Parcheggio e servizi a pagamento.
Spilimbergo
via Udine
Parcheggio e servizi gratuiti.
Valvasone
via Pasolini
Parcheggio e servizi gratuiti.

PROVINCIA DI TRIESTE

TRIESTE
via Karl Ludwig Von Bruck, sotto la sopraelevata dopo la Torre dei Lloyd, dal lungomare non prendere la sopraelevata; dal Passeggio Sant'Andrea proseguire per Viale Campi Elisi.
N 45°38.237 - E 13°46.145
N 45.63729 - E 13.769081
Parcheggio a pagamento. Servizi gratuiti

PROVINCIA DI UDINE

Ampezzo
presso campo sportivo.
N 46.4111 - E 12.800955
Aquileia
via A. Grandi.
N 45°45'55" - E 13°22'10"
N 45.76547 - E 13.3697
Carico e scarico gratuito.
Parcheggio a pagamento
Cividale del Friuli
via delle Mura.
N 46°5.681' - E 13°26.168
N 46.09468 - E 13.436125
Parcheggio e servizi gratuiti.
Corno di Rosazzo
Vicino alla sede della Protezione Civile
N45.989386 - E13.438924
Parcheggio e servizi gratuiti
Fusine
via Ponze
N 46.496132 - E 13.688965
A pagamento parcheggio e servizi compreso erogazione energia elettrica.
Gemona del Friuli
via Dante Alighieri,
piazzale Monsignor Monai,
N 46°16'34" - E 13°8'15"
N 46°16.568' - E 13°8.263'
N 46.27613 - E 13.13772
Servizi gratuiti.
Latisana
via E. Gaspari.
Lignano
via Europa, piazzale luna park.
Parcheggio e servizi gratuiti.
Lusevera
frazione Vedronza
presso campo sportivo.
N 46.271824 - E 13.258953
Lusevera
località Terminale,
frazione Villanova delle Grotte presso il ristoro sito all'accesso alle grotte.
N 46.252939 - E 13.272906
Parcheggio e servizi gratuiti.
Lusevera
località Pian dei Ciclamini
presso il ristoro.
N 46.304762 - E 13.322232
Parcheggio e servizi gratuiti.
Manzano
frazione di Oleis
via Rosazzo angolo via della Viola
N46.016327 - E13.393035
Parcheggio e servizi gratuiti
Pagnacco
piazza del Mercato.
Palmanova
via Risorgimento
pressi del Polisportivo comunale.
Parcheggio attrezzato.
Servizi gratuiti.
San Daniele del Friuli
via Udine 36 / 40.
N 46°9.376 - E 13°0.763
N 46.156262 - E 13.012721
Parcheggio e servizi gratuiti.
Tarcento
Palazzetto dello Sport in fondo a via Sottocolle Verzan.
N 46.214444 - E 13.225098
UDINE
via Chiusaforte lato ovest dell'Ospedale Civile
46° 4'35.17"N - 13°13'29.41"E
46° 4.586 N - 13°13.490 E
Parcheggio e servizi gratuiti.

LAZIO

PROVINCIA DI FROSINONE

Ceccano
via Giacomo Matteotti.
N 41°34'04" - E 13°19'31"
N 41.567997 - E 13.325447
Parcheggio e servizi gratuiti
Ceccano
Piazzale Venticinque Aprile.
41°34.3416' N - 13°19.7406' E
Parcheggio e servizi gratuiti
Strangolagalli
via Roma.
41°36'6.34"N - 13°29'30.07"E
N 41°36'6.34" - E 13°29'30.07"
Parcheggio e servizi gratuiti.

PROVINCIA DI LATINA

Campodimele
in Via Trento e Trieste.
GPS N 41.38567 - E 13.53366
Parcheggio e servizi gratuiti nello splendido scenario del Parco dei Monti Aurunci.
LATINA
frazione Borgo Grappa, via Strada Litoranea.
41.392892 - 12.945735
Parcheggio e servizi gratuiti.
San Felice Circeo
viale Europa 1.
N 41.240977 - E 13.104318
Sermoneta
N 41.544284 - E 12.988796

PROVINCIA DI RIETI

Fara Sabina
località Farfa pressi Abbazia di Santa Maria.
N 42.221786 - E 12.715833

Montopoli di Sabina
località Bocchignano, via del Borgo, a ridosso del centro.
N 42.253912 - E 12.701231
Parcheggio e servizi gratuiti.
Montopoli di Sabina
via Roma, a ridosso del centro.
N 42.245437 - E 12.691129
Parcheggio e servizi gratuiti.
RIETI
via della Cavatella.
N 42.39875 - E 12.86455
Parcheggio e servizi gratuiti.
RIETI
via Fonte Cottorella. A pochi minuti a piedi dal centro.
N 42° 23' 42,71" - E 12° 51' 48"
Parcheggio e servizi gratuiti
RIETI
via Salaria per L'Aquila, stazione di servizio AGIP.
N 42.405145 - E 12.873715

PROVINCIA DI ROMA

Albano Laziale
piazza Guerrucci.
N 41° 43.911 - E 12° 39.150
N 41.731849 - E 12.652494
Parcheggio e servizi gratuiti.
Castelgandolfo
via Ercolana.
N 41.744076 - E 12.645854
Guidonia
via delle Petunie, località Collefiorito sempre fruibile nel parcheggio del supermercato Carrefour.
Parcheggio e servizi gratuiti.
GRA corsia esterna
Area di servizio ESSO, parcheggio e servizi fruibili a titolo gratuito. Criticità: il punto di scarico è a 30 cm di altezza e non tutte le autocaravan possono scaricare le acque reflue.
Marino
località Frattocchie S.S. Nettunense al Km 1,00 angolo via del Divino amore, presso distributore ESSO.
N 41.75814 - E 12.615556
Parcheggio e servizi gratuiti.

S. S. 148 Pontina al Km 74.300
Stazione di Servizio ESSO.
N 41.473763 - E 12.866085
Tivoli
piazzale Giuseppe Impastato.
N 41.95795 - E 12.800124
Parcheggio e servizi gratuiti.

PROVINCIA DI VITERBO

Blera
località Pontoni c/o centro sportivo.
N 42.265849 - E 12.025486
Civita Castellana
Vicinissimo ingresso del cimitero.
N 42.2975 - E 12.414154
Parcheggio e servizi gratuiti.
Oriolo Romano
via degli Artigiani, 100 mt stazione ferroviaria FM3 Roma-Viterbo, vicino Conad, Eurospin e Frutta Market.
N 42.165726 - E 12.139925
Parcheggio e servizi gratuiti. Acqua con attacco da 1 pollice e 1/4, illuminazione.
VITERBO
via Mariano Romito.
42°24'33.42"N - 12° 6'34.89"E
N 42° 24.563 - E 12° 65.98
Vitorchiano
via della Teverina angolo via Ulivi.
N 42.471647 - E12.29486

LIGURIA

PROVINCIA DI GENOVA

GENOVA
via della Marina in prossimità dell'Acquario e del Porto Antico.
N 44.403731 - E 8.930314
Parcheggio e servizi a pagamento
Mele
A26 Genova Voltri-Gravellona Toce direzione GRAVELLONA TOCE Area Turchino Est.
N 44°27'16" - E 8°44'42"
N 44°27.280 - E 8°44.713
N 44.454663 - E .745212
Torriglia
presso impianti sportivi.
44°31'16.02"N - 9° 9'20.55"E
N 44° 31.272 - E 9° 95.296

PROVINCIA DI IMPERIA

Cervo San Bartolomeo
via Steri.
N 43.929724 - E 8.105217
Parcheggio e servizi a pagamento.
San Bartolomeo a Mare
via Manzoni di fronte alla Bocciofila. 500 mt dal casello autostrada.
N 43.924355 - E 8.104917

PROVINCIA DI LA SPEZIA

LA SPEZIA
loc. Pagliari, viale San Bartolomeo.
44° 6'12.96"N - 9°51'31.62"E
N 44° 06.210' - E 9°51.538'

PROVINCIA DI SAVONA

Borghetto Santo Spirito
via Po, Lungo Torrente Varatella vicino Caserma Carabinieri.
N 44.115695 - E 8.236817
Parcheggio e servizi a pagamento.
Celle Ligure
località Natta a circa 400 metri dal casello autostrada. Al casello svoltare a destra e seguire le indicazioni. Lontano dal mare, in alta stagione bus navetta per il centro.
N 44°20'56" - E 8°33'23"
N 44°20.937 - E 8°33.389
N 44.348953 - E 8.556491
Servizio gratuito.
Cengio
presso gli impianti sportivi vicino al fiume.
44°23'26" N - 8°11'56" E
N 44°23.441 - E 8°11.947
N 44.390685 - E 8.199116
Parcheggio e servizi gratuiti.
Finale Ligure
località Caprazoppa, via Aurelia.
N 44.16566 - E 8.337834
Parcheggio e servizi a pagamento.
Giusvalla
centro paese, vicino al Comune e circolo Croce Bianca.
N 44.44885 - E 8.39725
Servizi gratuiti.

Giusvalla
località Perroni, Strada Prov. 542.
44°26'55" N - 8°23'50"E
N 44°26.931 - E 8°23.835
N 44.448858 - E 39725
Murialdo
lato destro Consorzio.
N 44.320425 - E 8.176543
Piana Crixia
Lungo la Strada Statale del Colle di Cadibona.
latitudine 44.489029 – longitudine 8.301895
Parcheggio e servizi gratuiti. Servizi funzionanti solo da aprile a ottobre. A 10 minuti a piedi dal centro e a ridosso del parco naturale regionale.
Pietra Ligure
via Crispi 43.
N 44.154484 - E 8.283595
Parcheggio e servizi a pagamento.
Vado Ligure
via Aurelia all'ingresso del paese, provenendo da Savona.
N 44.277678 - E 8.441223
Parcheggio e servizi a pagamento a pochi metri dal centro e dal mare.

LOMBARDIA

PROVINCIA DI BERGAMO

Alzano Lombardo
via Europa.
45°43'49.44"N - 9°43'13.50"E
N 45° 43.829 - E 9° 43.234
Parcheggio e servizi gratuiti.
BERGAMO
via Croce Rossa.
N 45°41'33" - E 9°38'35"
N 45°41.552 - E 9°38.958
N 45.692534 - E 9.643307
BERGAMO
via Corridoni 123.
Parcheggio e servizi a pagamento.
Parcheggio attrezzato dotato di allacci energia elettrica, docce, illuminato, custodito, ben collegato con i mezzi pubblici per il centro città e per la Valle Seriana. Informazioni 035 0060342.
Costa Volpino
via Nazionale 16.
N 45°49'26,08" - E 10°05'19,57"
a 8 metri dal lago, a 15 minuti a piedi da Lovere. Base ideale per escursioni sul lago, le piramidi di Zone, Monte Isola. Parcheggio e servizi a pagamento.
Clusone
via Vittorio Emanuele a 500 metri dal centro e di fronte alla stazione di servizio Esso.
N 45.889503 - E 9.958161
Parcheggio e servizi gratuiti.
Dalmine
zona piscine comunali
N 45°36'45" - E 9°38'35"
N 45°36.755 - E 9°38.951
N 45.61258 - E 9.64319
Gandino
via Giovanni Pascoli verso frazione Cirano.
N 45.812818 - E 9.90493
Oltre il Colle
località Conca dell'Alben.
N 45.883445 - E 9.770615
Parcheggio e servizi gratuiti.
Seriate
corso Europa angolo Strada Statale 498 zona piscine comunali.
N 45°40'43" - E 9°43'46"
N 45°40.726 - E 9°43.775
N 45.67876 - E 9.72958
Stezzano
via Mascagni circonvallaz. ovest.
N 45.656049 - E 9.653648
Treviglio
via ai Malgari.
N 45°31'53.42 - E 9°35'58.60
situato nell'angolo sud-ovest del parcheggio dei campi sportivi di via Bergamo. Per il carico acqua alzare la botola in ferro nell'aiuola a fianco allo scarico. Parcheggio e servizi gratuiti.
Songavazzo
via della chiesa.
Parcheggio e servizi gratuiti

PROVINCIA DI BRESCIA

BRESCIA
via della Maggia 3.
N 45° 30.728 - E 10° 14.072
N 45.512126 - E 10.234536
Parcheggio e servizi gratuiti.
Capo di Ponte
località Prada, via Santo Stefano.
N 46.027005 - E 10.344819
Ghedi strada Gasparina.
N 45.395942 - E 10.268595
Parcheggio e servizi gratuiti.
Ponte Di Legno
uscita città direzione passo Gavia.
N 46.264548 - E 10.517017
Sirmione
A 500 metri da Sirmione sul lago.
45°29'12.96"N - 10°36'36.96"E
N 45° 29.223 - E 10° 36.607
Travagliato
dietro al cimitero.
N 45.526913 - E 10.08856
Villanuova sul Clisi
piazza Caduti del lavoro.
45°36'8.19"N - 10°27'18.74"E
45°36.136 N - 10°27.312 E
Parcheggio e servizi gratuiti.
Zone
Valle di Gasso. Prima di entrare in città. Parcheggio e servizi a pagamento.
Zone
piazzale al parco delle Piramidi.
N 45°45'06.42 - E 10°07'04.9"
Parcheggio e servizi a pagamento.

PROVINCIA DI COMO

COMO
Via Aldo Moro 44.
Parcheggio attrezzato a pagamento.

PROVINCIA DI CREMONA

CREMONA
via Mantova.
Parcheggio attrezzato denominato Foro Boario.
45° 8'16.78"N - 10° 2'9.95"E
N 45° 82.570 - E 10° 1.8586

Pizzighettone
via Alcide de Gasperi limitrofo al cimitero.
N 45.185448 - E 9.793737
Servizi gratuiti.

PROVINCIA DI LECCO

Carenno
via per il colle.
N 45° 47' 56" - E 9° 28' 00"
N 45° 47.947 - E 9° 28.010
N 45.79912 - E 9.466837
Parcheggio e servizi gratuiti.
LECCO
località Bione.
45°49'52.86"N - 9°24'28.02"E
N 45° 49.888 - E 9° 24.471
Mandello del Lario
località area Cima, via Giulio Cesare.
9°18' 57" E - 45°55' 06" N
Parcheggio e servizi gratuiti salvo nei mesi da maggio a settembre.
Merate
località Sartirana.
45°41'54.87"N - 9°25'7.14"E
N 45° 42.785 - E 9° 25.123
Monte Marenzo
via Papa Giovanni.
N 45°46'35" - E 9°27'08"
N 45°46.593 - E 9°27.142
N 45.77655 - E 9.452367

PROVINCIA DI MANTOVA

Borgofranco sul Po
via Filippo Turati vicino parco giochi e adiacente piccolo parcheggio gratuito.
N 45° 02.894 - E 11° 12.263
N 45.048225 - E 11.204391
Servizi gratuiti.
Cavriana
Parcheggio Comunale in centro.
N 45.350604 - E 10.598501
Grazie di Curtatone
via Fiera 11 Parco Paganini.
45° 09' 12.84" Nord
10° 41' 28.33" Est
Parcheggio e servizi a pagamento.
MANTOVA
via Legnago a 1 km dal centro.
N 45 09.813 – E 10 48.738
N 45.16355 – E 10.81230
Parcheggio e servizi a pagamento.
Moglia
via Tazio Nuvolari.
44° 93.665 N - 10°91.581 E
Parcheggio e servizi gratuiti.
Sabbioneta
via Piccola Atene.
44°59'37.98" N - 10°29'16.98"E
N - 44° 59.641 - E 10° 29.279
Sermide
piazzale Marco Banzi presso campo sportivo.
N 45.00822 - E 11.298618
Parcheggio e servizi gratuiti.
Serravalle Po
Frazione Libiola.
Parcheggio e servizi a pagamento.
Solferino
viale Henry Dunant 6.
N 45°22'09" - E 10°33'52"
N 45°22.160 - E 10°33.873
N 45.36933 - E 10.56455
Parcheggio e servizi.

PROVINCIA DI MILANO

Bollate
via Verdi angolo via Attimo.
N 45° 32.841 - E 9° 06.695
N 45.547353 - E 9.111576
Parcheggio e servizi gratuiti.
MILANO
tangenziale ovest Area Assago, direzione Nord e Sud.
N 45.401928 - E 9.120164
Pero
A4 Autostrada Torino-Milano
N 45°30'50" - E 9°04'09"
N 45°30.837 - E 9°04.159
N 45.513944 - E 9.069324
Presso area di servizio.

PROVINCIA DI PAVIA

Certosa di Pavia
a 50 metri dalla Certosa.
N 45.252637 - E 9.130796
Mede
via Pietro Nenni.
N 45.100609 - E 8.729147
Parcheggio e servizi gratuiti.
Varzi
piazza della Fiera.
44°49'19.40"N - 9°11'50.65"E
44°49.323 N - 9°11.844 E
Voghera
di fronte alla Piscina Comunale,
Parcheggio e servizi gratuiti.
N 44.986695 - E 8.99343
Vigevano
tra corso G. di Vittorio e via G. Segantini. *45.312023 - 8.866539*
Parcheggio e servizi a pagamento

PROVINCIA DI SONDRIO

Chiavenna
via Aldo Moro
36. 46°18'58.06"N - 9°23'50.26"E
N 46°18'58.06" - E 9°23'50.26"
Chiesa in Valmalenco
località S. Giuseppe e Sasso Nero.
N 46.298434 - E 9.835221
Morbegno
via Merizzi / via Lungo Adda.
Parcheggio e servizi a pagamento.
SONDRIO
via Vanoni, tennis Club, uscita tangenziale.
N 46.160624 - E 9.869778
Tirano
alla polveriera.
46°21.3733 N - 10° 156083 E
Valfurva
località Santa Caterina sulla SP 300.
N 46.414325 - E 10.491364

PROVINCIA DI VARESE

Gavirate
lungolago Isola Virginia a fianco dei canottieri.
N 45.839496 - E 8.720816
Parcheggio e servizi a pagamento.
VARESE
località Schiranna, piazzale Roma, adiacente alla via Macchi
N 45° 48,226' E8° 47,024'
Parcheggio e servizi gratuiti.

MARCHE

PROVINCIA DI ANCONA

ANCONA
zona Baraccola, via Scataglini dalla A14 uscita Ancona Sud, circa 2 Km.
43,5513000 - E 13,5142330
Camerano
via direttissima del Conero 54 staz. di servizio IP Camerano Est.
N43°29'59" - E 13°33'42"
N 43°29.987 - E 13°33.714
N 43.499781 - E 13.561892
Parcheggio e servizi a pagamento.
Castelbellino
Contrada Stazione, a 50 metri dal fiume Esino.
Parcheggio e servizi gratuiti.
Cerreto d'Esi
via Dante 31.
N 43° 19.553 - E 12° 59.400
N 43.325877 - E 12.990002
Parcheggio e servizi gratuiti.
Corinaldo
via Pecciameglio.
Piccola area attrezzata.
Fabriano
viale Campo Sportivo
N 43.34683 - E 12.91786
Parcheggio e scarico gratuiti.
Elettricità e acqua e a pagamento.
Falconara Marittima
via Castellaraccia ang. via Buozzi seguire indicazioni per il cimitero.
N 43.63043 - E 13.388613
Parcheggio e servizi gratuiti.
Genga
parcheggio La Cuna.
43°24'15.06"N - 12°58'13.35"E
N 43° 24.231 - E 12° 58.041
Jesi
via Zannoni
43°31'7.74"N - 13°14'30.00"E
N 43° 31.135 - E 13° 14.524
Parcheggio e servizi gratuiti.
Loreto
via Cesare Maccari.
N 43.44158 - E 13.614
Area attrezzata a pagamento.
Marzocca
lungomare.
N 43.658232 - E 13.330235
Mergo
via Colli.
N 43.474221 - E 13.036281
Parcheggio e servizi gratuiti.
Montemarciano
sul lungomare tra Marina di Montemarciano e Marzocca.
N 43,6528000 - E13,3438000
Parcheggio e servizi a pagamento,
N 43.085549 - E 13.729713
Morro D'alba
via del Mare.
N 43.60232 - E 13.212304
Offagna
via Martin Luther King 1E
43.523912, 13.436632
Parcheggio e servizi a pagamento.
Polverigi
campo sportivo.
43°31'32.17"N - 13°23'9.90"E
43°31.536 N - 13°23.165 E
Rosora
frazione Angeli, via Fiume 11.
Al centro del paese, nei pressi del campo sportivo comunale.
N 43°28'19" - E 13°04'17"
N 43° 28.317 - E 13° 04.299
N 43.47195 - E 13.07165
Parcheggio e servizi gratuiti
Santa Maria Nuova
via Ravagli.
latitudine 43°29'32.2" N
longitudine 13°18'48.0" E
11,52899 - 48,13361
Parcheggio e servizi gratuiti
Senigallia
Strada Statale 16, via Francesco Podesti 232.
N 43°42'18" - E 13°14' 13"
N 43° 42.302 - E 13° 14.224
N 43.70504 - E 13.23706
Parcheggio e servizi gratuiti.
Serra de' Conti
via Saragat.
43°32'26.18"N - 13° 1'42.22"E
43°32.436 N - 13° 1.704 E
Staffolo
contrada Salmagina a circa 250 metri dal centro.
N 43.439097 - E 13.175821
Parcheggio e servizi gratuiti.
Strada Statale 16 Adriatica
direzione Ancona a sud di Senigallia.
N 43.70504 - E 13.23706

PROVINCIA DI ASCOLI PICENO

Altidona
N 43.106043 - E 13.790342
ASCOLI PICENO
zona Castagneti via Piceno Aprutina.
N 42.847098 - E 13.609824
Falerone
ex-stazione ferroviaria Piane di Falerone.
N 43.09915 - E 13.499582
Montedinove
borgo San Tommaso nei pressi del cimitero e del parco. Vicino distributore automatico di carburanti.
Parcheggio e servizi gratuiti.
Moresco
sotto le mura.
Ortezzano
N 43.031588 - E 13.606498
San Benedetto del Tronto
viale dello Sport 90 B.
N 42°55'24" - E 13°53'41"
N 42°55.407 - E 13°53.694
N 42.923443 - E 13.894894
Carico e scarico gratuito.
Parcheggio a pagamento.

PROVINCIA DI MACERATA

Bolognola
N 42.993364 - E 13.228987
Caldarola
zona Industriale Superstrada 77.
N 43.146973 - E 13.224771
Camerino
località Vallicelle, via Conti di Statte 15.
N 43.127925 - E 13.068122
Camerino
a fianco parcheggio comunale, ascensore per salire alla cattedrale.
N 43.13678 - E 13.06666

Corridonia
via delle Maestranze zona industriale.
N 43.26137 - E 13.482301
Parcheggio e servizi gratuiti.
MACERATA
via Paladini, con accesso da via Pancalducci.
latitudine 43°17'53" N - longitudine 13°27'25" E
a ridosso del centro storico e a circa 200 mt. dallo Sferisterio. Gli ascensori consentono il collegamento pedonale verso corso Cairoli, piazza Mazzini e lo Sferisterio.
Parcheggio e servizi a pagamento.
Matelica
via Circonvallazione.
N 43.259198 - E 13.010779
Montecosaro
vicinanze del centro storico.
N 43.317805 - E 13.636667
Parcheggio e servizi gratuiti.
Montelupone
vicino ai campi sportivi.
N 43.342986 - E 13.570985
Morrovalle
viale Cesare Battisti.
N 43.3153 - E 13.585147
Parcheggio e servizi gratuiti.
Petriolo
N 43.079362 - E 11.299621
Servizi gratuiti.
Pievebovigliana
a 2 km dalla superstrada Muccia-Civitanova nelle adiacenze della piazza principale. Parcheggio e servizi a pagamento.
Pollenza
via Cardinale Cento.
N 43.26482 - E 13.346441
Pollenza
parcheggio Rambona.
43° 15I 51.60II N - 13° 19I 06.08II E
Parcheggio e servizi gratuiti.
Pollenza
via Santo Spirito.
43° 15I 53II N - 13° 20I 46II E
Parcheggio e servizi gratuiti.

Recanati
via Sirolo.
N 43.755627 – E 11.305278
Parcheggio e servizi a pagamento.
San Ginesio
circonvallazione presso campo sportivo.
N 43.108984 - E 13.314877
Parcheggio e servizi gratuiti.
San Severino
via Mazzini strada per Serrapetrona.
N 43.227335 - E 13.188347
Sarnano
sotto le mura.
N 43.034439 - E 13.300881
Tolentino
parcheggio ex Foro Boario.
N 43.207098 - E 13.287449
Tolentino
sulla Strada Statale 78 per Sarnano Abbazia di Chiaravalle di Fiastra.
N 43.22144 - E 13.407708
Tolentino
zona Sticchi presso la piscina comunale.
N 43.209774 - E 13.295892
Parcheggio e servizi.

PROVINCIA DI PESARO-URBINO

Acqualagna
campo sportivo
N 43.618574 - E 12.67127
Apecchio
via Isidoro Pazzaglia.
43°33'34.12" N – 12°25'12.25" E
Parcheggio e servizi gratuiti.
Cagli
località Monte Petrano
N 43.516521 - E 12.620067
Cantiano
piazza del Mercato.
N 43.473602 - E 12.62754
Fano
viale Kennedy.
N 43.845833 - E 13.010243
Fossombrone
via Oberdan.
43°41'31.68"N - 12°48'34.32"E
N 43° 41.528 - E 12° 48.572

Gradara
parcheggio n° 4.
43°56'35.04"N - 12°46'11.04"E
N 43° 56.584 - E 12° 46.184
Parcheggio e servizi a pagamento.
Gradara
250 metri prima delle mura del castello. Parcheggio e servizi a pagamento.
Marotta
via Cesanese 100 metri a sinistra da via Litoranea. Strada Statale 16.
N 43.74932 - E 13.16644
Servizi gratuiti.
Mondavio
via dei Cappuccini, a cento metri dalla stazione dei Carabinieri.Parcheggio e servizi gratuiti. Si ricorda che la città fa parte dei borghi più belli d'Italia.
43°40'29.97"N - 12°58'1.20"E
N 43° 40.485 - E 12° 58.020
Novafeltria
località Perticara via Circonvallazione.
N 43.904753 - E 12.240937
Parcheggio e servizi gratuiti.
Strada Statale 258 Marecchiese
a circa 1,5 km da Novafeltria e Talamello.
N 43.913646 - E 12.304392
Area illuminata bordi laghetto.
Orciano
Centro Sportivo Pieve Canneti.
N 43.68665 - E 12.967966
Pergola
località Mercatale, via S. Biagio.
43°33'54.78"N - 12°50'8.70"E
N 43° 33.913 - E 12° 50.145
Perticara di Novafeltria
sulla provinciale che porta alla E 45.
Parcheggio e servizi.
PESARO
via dell'acquedotto.
N 43°54'30" - E 12°54'03"
N 43° 54.506 - E 12° 54.064
N 43.90843 - E 12.90107
Parcheggio e servizi gratuiti.
PESARO
via dei Cacciatori.
N 43.89371 - E 012.87457
Parcheggio e servizi gratuiti.

Piobbico
viale dei Caduti.
N 43.586571 - E 12.509654
San Lorenzo in Campo
via Cefalonia.
N 43.603151 - E 12.950649
Sant'Agata Feltria
pressi centro storico.
N 43.86312 - E 12.20889
Sant'Angelo in Vado
via Cascata del Sasso.
N 43.668244 - E 12.434104
Strada Statale Adriatica
Area Fano Nord.
Talamello
Strada Provinciale 238 via Montefeltro.
N 43°54'47" - E 12°18' 15"
N 43° 54.788 - E 12° 18.259
N 43.91313 - E 12.30431
Urbania
Strada Statale 73 Bis direzione Sant'Angelo in Vado. Parcheggio Barco Ducale.
N 43°40'46.14" – E 12°30'45.35"
Parcheggio e servizi gratuiti.
Urbania
piazzale delle corriere, viale Michelangelo, parcheggio Fosso del Maltempo.
43°40'19.20" N - 12°30'57.06" E
N 43°39'55.39" – E 12°31'20.28"
Parcheggio e servizi gratuiti.

MOLISE

PROVINCIA DI ISERNIA

Belmonte del Sannio
a 500 metri dalla sede comunale.
N 41.825148 - E 14.423171
Parcheggio e servizi gratuiti.
ISERNIA
strada Comunale Rava ubicato in un parcheggio per autobus.
N 41.603666 - E 14.245749
Servizi gratuiti
Miranda
via Angelo Giuseppe Roncalli.
N 41.645995 - E 14.242938

PROVINCIA DI CAMPOBASSO

Oratino
ingresso città, adiacente al Museo degli scalpellini.
N 41.586785 - E 14.583288
Parcheggio e servizi gratuiti.
Riccia
via Campobasso denominata Foro Boario.
41.489879 - 14.830833
Parcheggio e servizi a pagamento.

PIEMONTE

PROVINCIA DI ALESSANDRIA

Acqui Terme
viale Einaudi.
N 44.665341 - E 8.472154
Parcheggio attrezzato a pagamento.
ALESSANDRIA
piazza Panunza zona Mac Donald, Porta Marengo.
N 44° 54.556 - E 8° 37.865
N 44.90927 - E 8.631088
Parcheggio e servizi gratuiti.
ALESSANDRIA
via Teresa Michel.
N 44.921948 - E 8.62197
Parcheggio e servizi gratuiti.
Gamalero
Strada Provinciale 187 per Sezzadio presso impianti sportivi comunali
N 44.801341 - E 8.542036
Parcheggio e servizi gratuiti.
Ovada
via Antonio Gramsci.
44°38'17.83"N - 8°38'59.24" E
44°38.297 N - 8°38.987 E
Parcheggio e servizi gratuiti.
Strevi
pressi stazione ferroviaria.
N 44.697562 - E 8.525206
Villanova Monferrato
a 2 chilometri uscita Casale Nord verso Vercelli.
N 45.167778 - E 8.465556
Volpedo
presso campo sportivo.
44°53.268 N - 8°58.723 E

PROVINCIA DI ASTI

ASTI
piazza Campo del Palio
44°53'47.74"N - 8°12'33.51"E
44°53.796 N - 8°12.559 E
Parcheggio e servizi gratuiti.
Calliano
piazza del Palio.
GPS 45,006103 - 8.256837
chiusa da dicembre a gennaio. Parcheggio gratuito. Servizi a pagamento. Info www.prolococalliano.com.
Canelli
piazza Unione Europea.
44°43'16.05"N - 8°17'43.31"E
44°43.027 N - 8°17.722 E
Cassinasco
reg. Pianavia.
N 44.688801 - E 8.295515
Parcheggio e servizi gratuiti.
Grana
presso campo sportivo.
45° 1'4.80"N - 8°17'47.58"E
N45° 1.076 - E 8° 17.788
Nizza Monferrato
Piazzale Pertini.
44°46'15" N - 8°21'13" E
A 400 metri al centro abitato. 14 posti disponibili. 5,00 euro tariffa 24 ore. Telefono 338 0653893.

PROVINCIA DI BIELLA

BIELLA
piazza San Paolo,
presso stazione ferroviaria.
45°33'23.95"N - 8° 4'0.27"E
45°33.399 N - 8° 4.004"E
Parcheggio e servizi gratuiti.
BIELLA
frazione Oropa, via alle funivie.
N 45°37'43,9" - E 007°58'34,2"
Servizi gratuiti e parcheggio a pagamento
Cossato
via Mazzini 2 / 3.
45°33'59.37"N - 8°10'26.29"E
45°33.989 N - 8°10.438 E
stazione di servizio AGIP.

Donato
via Sandro Pertini.
45°31'33.42"N - 7°54'46.63"E
45°31.557 N - 7°54.777 E
Parcheggio e servizi gratuiti
di giorno, a pagamento di notte.

Mongrando Curanuova
vicino campo sportivo.
N 45.525785 - E 8.00479
Parcheggio e servizi gratuiti.
Pollone
via Felice Piacenza.
N 45°35'06,7" - E 008°00'14,3"
Servizi gratuiti
e parcheggio a pagamento.

Pollone
Piazza San Rocco
Area sosta Parco regionale Burcina.
latitudine 45° 35' 6,98"
longitudine 8° 0' 14,09"
Servizi gratuiti
e parcheggio a pagamento.

Ponderano
strada antica per Biella.
45°32'12.33"N - 8° 2'59.14"E
45°32.205 N - 8° 2.986 E
Parcheggio e servizi gratuiti.

PROVINCIA DI CUNEO

Alba
piazzale del Centro Collaudi.
N 44.703238 - E 8.029246
Fruibile in orario ufficio.
Argentera
Frazione Bersezi
Piazzale impianti di risalita.
Parcheggio e rifornimento idrico a pagamento.
Bagnolo Piemonte
piazza Senatore Paire
angolo Puccini.
N 44.758606 - E 7.316367
Barge
via Carlo Alberto.
44°43'51.43"N - 7°19'14.44"E
44°43.857 N - 7°19.241 E
Parcheggio e servizi gratuiti.

Borgo San Dalmazzo
via Matteotti zona impianti sportivi.
N 44° 19.891 - E 7° 29.667
N 44.331525 - E 7.494444
Parcheggio e servizi gratuiti.

Boves
via Generale Carlo Alberto Dalla Chiesa
zona cimitero.
N 44° 19.931 - E 7° 33.483
N 44.332184 - E 7.558056
Parcheggio e servizi gratuiti.
Bra
piazza 20 Settembre
44°41'45.43"N - 7°51'25.38"E
44°41.757 N - 7°51.421 E
Bra
via don Orione stazione di servizio TAMOIL.
44°42'48.00"N - 7°49'60.00"E
N - 44° 42.834 - E 7° 50.12
Busca
Strada statale dei Laghi di Avigliana, Cuneo-Saluzzo- Pinerolo. Altezza rotonda per San Barnaba
N 44° 29.919 - E 7° 29.558
N 44.498653 - E 7.492629
Parcheggio e servizi gratuiti.
Carrù
Piazza Mercato.
44.4787692 – 7.874724300000025
Parcheggio e servizi gratuiti.
Castelletto Stura
via Cuneo presso campo sportivo.
N 44.441489 - E 7.635604
Cherasco
piazza Papa Giovanni Paolo II.
N 44.648918 - E 7.854645
Parcheggio e servizi gratuiti.
CUNEO
frazione San Rocco Castagnaretta, via A.Viglione adiacente al Palabrebanca, nelle vicinanze del campeggio Bisalta.
N 44.394759 - E 7.548797
Parcheggio e servizi gratuiti.
Fossano
viale Regina Elena
44°33'40.10"N - 7°44'21.30"E
44°33.668 N - 7°44.355 E

Garessio
viale Garelli presso Campo Ippico.
N 44.19939 - E 8.025942
Limone
località Limonetto vicino al piazzale delle seggiovie.
N 44.16779 - E 7.55574
Parcheggio e servizi gratuiti.
Magliano Alfieri
sulla Strada Statale 231 Alba/Asti
stazione di servizio ERG.
N 44.754924 - E 8.068868
Marsaglia
a circa 200 metri dalla piazza.
44° 27' 0" N - 7° 58' O" E
Melle
strada statale Valle Varaita
N 44.562443 - E 7.317828
Parcheggio e servizi gratuiti.
Mombarcaro
Strada Provinciale 103 direzione Niella Belbo.
44° 28' 08" N - 8° 04 59" E
Parcheggio e servizi a pagamento.
Mondovì
piazzale Ellero.
44°23'45.36"N - 7°49'3.72"E
N 44° 23.766 - E 7° 49.059
Paesana
via Lungo Po.
44°41'3.63"N - 7°16'31.90" E
44°41.163N - 7°16.532 E
Pezzolo Valle Uzzone
via 4 Novembre 26 A.
44°32'21.66" N - 8°11'43.76" E
44°32.361 N - 8°11.729 E
Pontechianale
zona pineta adiacente al campeggio
E 7.02.756 N - 44.62.147
Parcheggio e servizi a pagamento.
Racconigi
vicino al torrente Maira.
N 44.76709 - E 7.668393
Savigliano
via Fratelli Fissore.
44°38'52.59N - 7°40'7.35"E
44°38.876 N - 7°40.122 E
Venasca
adiacente alla strada provinciale 8 Val Varaita.
N 44.566227 - E 7.393776

PROVINCIA DI TORINO

Avigliana
via Suppo.
N 45°04'23" - E 7°23'24"
N 45°04.385 - E 7°23.404
N 45.07309 - E 7.39006
Bairo
piazzale adiacente a via Cornaletto.
45°23'12.28"N - 7°45'23.97"E
45°23'12.28"N - 7°45'23.97"E
Parcheggio e servizi gratuiti.
Beinasco
via San Felice.
45.028222° - 7.593097°
Servizi gratuiti in orario 9-18 nei giorni feriali.
Cavour
zona adiacente alla bocciofila.
N 44° 47.296 - E 7° 22.769
N 44.788271 - E 7.37948
Parcheggio e servizi gratuiti.
Cesana Torinese
viale Senatore Bouvier.
N 44.948327 - E 6.794639
Servizi a pagamento.
Chianocco
fraz. Vernetto, via 2 Giugno
SS 25.
N 45°08'27" - E 7°09'57"
N 45°08.453 - E 7°09.958
N 45.14089 - E 7.16597
Chieri
piazzale Croce Rossa.
N 45.01460 – E 7.83258
Parcheggio e servizi gratuiti.
Chivasso
Piazzale Ceresa uscita autostrada.
Chivasso
centro.
N 45.194642 - E 7.889281
Servizi a pagamento.
Ciriè
via Torino.
N 45.21829 - E 7.608381
Collegno
viale Certosa
N 45.080945 - E 7.583592
Parcheggio e servizi a pagamento.

Giaveno
seconda rotonda a destra arrivando da Trana.
N 45.041664 - E 7.360903
Parcheggio e servizi gratuiti.
Fenestrelle
Strada Regionale 23 al km 71.500 lato sinistro limitrofo cimitero.
N 45.039723 - E 7.045712
Parcheggio e servizi gratuiti.
Ivrea
via Dora Baltea 3A.
45°27'43.80"N - 7°52'40.71"E
45°27.730 N - 7°52.678 E
Ivrea
via Lago Sirio
vicino Piazza del Mercato.
N 45.469905 - E 7.880105
Montalenghe
presso la Fornace
N 45.334047 - E 7.834883
Orbassano
Strada Provinciale 6 Torino Orbassano.
Procedendo in direzione Pinerolo, sulla destra nell'impianto di lavaggio, dopo 200 metri circa il supermercato Esselunga.
N 45. 00504 - E 7. 55283
Parcheggio e servizi gratuiti.
Ozegna
strada provinciale per Chivasso stazione di servizio AGIP.
N 45.347817 - E 7.753301
Pinerolo
via Vecchia di Buriasco.
44°52'52.07" N - 7°21'14.25" E
44°52.868 N - 7°21.237 E
Parcheggio e servizi gratuiti.
Rivarolo Canavese
piazza Mulinet.
N 45.334711 - E 7.728206
Rivoli
via Isonzo
45° 4'53.62"N - 7°30'34.85"E
45° 4.894 N - 7°30.581 E
Romano Canavese
piazzale Bachelet.
45°23'15.75" N - 7°51'50.15"
E - N 45° 23.240 - E 7° 51.830

Rosta
piazza Caduti di Nassiriya
lungo la strada comunale Rivoli - Buttigliera alta.
N 45.077263 - E 7.463837
Parcheggio e servizi a pagamento.
Rueglio
Via della Gora,
limitrofo impianti sportivi.
Parcheggio e acqua gratuito
Santena
via Agostino Tetti vicino scuole medie, ingresso campo sportivo.
N 44.950274 - E 7.782279
Servizi a pagamento.
Santena
piazza Carducci.
N 44.943083 - E 7.766712
Servizi a pagamento.
Sestrière
località lago Losetta in prossimità palazzetto dello sport.
N 44.964813 - E 6.880875
Settimo Torinese
A4/E64 Autostrada Torino-Milano presso area di servizio.
N 45°08'15" - E 7°44'30"
N 45°08.256 - E 7°44.515
N 45.137601 - E 7.741914
Settimo Torinese
via Castiglione entrata depuratore.
N 45.13348 - E 7.775836
Servizio scarico e carico gratuito.
Settimo Torinese
piazza Freidano.
N 45.110776 - E 7.742694
Servizio scarico e carico gratuito.
Susa
Strada Provinciale 209, corso Luciano Couvert.
N 45°08'20" - E 7°03'12"
N 45°08.342 - E 7°03.216
N 45.13904 - E 7.0536
TORINO
A55 Tangenziale Nord tra Borgaro e Caselle direzione Milano
presso stazione di servizio.
N 45°07'41" - E 7°41'24"
N 45°07.700 - E 7°41.101
N 45.128327 - E 7.690011

TORINO
via Artom.
45° 0'44.09" N - 7°38'59.84" E
45° 0.735 N - 7°38.997 E

TORINO
via Corradino
presso stazione di servizio AGIP.
45° 1'1.44" N - 7°39'54.13" E
45° 1.024 N - 7°39.226 E

TORINO
Zona Sassi – Superga.
N 45.08090 – E 7.72968
Parcheggio e servizi gratuiti.

TORINO
tra corso Agnelli e corso
Unione Sovietica, parcheggio
videosorvegliato Caio Mario.
Parcheggio attrezzato a pagamento,

Vische
via E. Brugo
parcheggio in piazza Caduti per la libertà,
vicino chiesa parrocchiale.
N 45.333554 - E 7.945754
Servizio scarico e carico gratuito.

PROVINCIA DI VERCELLI

Borgosesia
piazza Valentino Milanaccio.
N 45° 43.223 - E 8° 16.392
N 45.720387 - E 8.273195
Parcheggio e servizi gratuiti.
Quarona
località Doccio, sulla riva del Sesia.
N 45.766767 - E 8.25967

PROVINCIA DI VERBANIA

Madonna del Sasso
frazione Boleto.
Latitudine 45.803048
longitudine 8.3698
Parcheggio e servizi gratuiti
Stresa
località Someraro cabinovia.
N 45.890628 - E 8.524865

PUGLIA

PROVINCIA DI BARI

Gioia del Colle
via Vecchia di San Michele angolo strada le Strettole.
N 40°48'49" - E 16°55'48"
N 40°48.820 - E 16°55.808
Parcheggio e servizi gratuiti.

PROVINCIA DI BRINDISI

BRINDISI
via Spalato a 50 metri dalla Questura e a 200 metri dal centro città.
40.632306 – 17.947626
Parcheggio e servizi gratuiti

PROVINCIA DI FOGGIA

Lucera
piazzale Stazione.
N 41.4999 - E 15.332462
Parcheggio e servizi gratuiti.

PROVINCIA DI LECCE

Gallipoli
strada statale 101 al km 34,500
dipendenza del Camping Cantina Sociale La Masseria Li Cuti.
N 40.073367 - E 18.010545
Parcheggio a pagamento,
servizi gratuiti.
LECCE
strada statale 275 Maglie - Leuca
limitrofo stazione servizio AGIP.
N 40.128134 - E 18.293953

PROVINCIA DI TARANTO

Ginosa
piazzale Padre Pio.
N 40.572933 - E 16.761328
Parcheggio e servizi gratuiti.

SARDEGNA

PROVINCIA DI NUORO

NUORO
piazzale Anfiteatro Comunale.
N 40.314475 - E 9.327934
San Teodoro
depuratore comunale.
N 40.7835500 - E 9.6661200
Servizi a pagamento in orario ufficio.

PROVINCIA DI ORISTANO

ORISTANO
viale Cimitero 13 incrocio via Severino Ibba adiacente allo stadio comunale.
39°53'49" N - 8°35'21" E
N 39° 53.828 - E 8° 35.354
N 39.897127 - E 8.589241
Parcheggio e servizi gratuiti
ORISTANO
viale Repubblica 70.
N 39°54'22" - E 8°34'40"
N 39°54.377 - E 8°34.670
N 39.906284 - E 8.577825
Parcheggio e servizi gratuiti

SICILIA

PROVINCIA DI AGRIGENTO

Montallegro
contrada Torresalsa.
N 37.376181 - E 13.322344
Parcheggio attrezzato a pagamento.
Una vera oasi tra mare e montagna.
Consigliata la fruizione.
Realmonte
località Capo Rossello, seguire segnalazioni dal bivio di Realmonte della strada statale 115.
N 37.296844 - E 13.455462

PROVINCIA DI CALTANISSETTA

Mussomeli
piazzale Mongibello
area comunale San Giovanni.
N 37.579106 - E 13.754754

PROVINCIA DI CATANIA

Belpasso
Strada Statale 121 al km 14,300 ENI adiacente al Centro Comm. Etnapolis.
Belpasso
Stazione di servizio ERG.
Parcheggio e servizi gratuiti per chi effettua rifornimento carburante.

Caltagirone
via Circonvallazione Ponente.
37°14'18.20" N - 14°30'27.67" E
37°14.303 N - 14°30.461 E
CATANIA
via Timmonieri ang. via Pacinotti.
Parcheggio attrezzato a pagamento
Riposto
via della Repubblica.
37°44'9.91" N - 15°12'7.94" E
37°44.165 N - 15°12.132 E

PROVINCIA DI ENNA

Agira
area comunale seguire indicazioni a partire dalla circonvallazione.
N 37.658998 - E 14.517231
Calascibetta
via Giudea vicino al cimitero.
N 37.593135 - E 14.27083
Calascibetta
davanti lo stadio.
37°33'38.47" N - 14°16'25.27" E
37°33.641 N - 14°16.421 E
ENNA
via pergusa Enna alta, contrada Pisciotto accanto a Villa Farina.
N 37.561961 - E 14.279305
Parcheggio e servizi gratuiti.
Regalbuto
impianti sportivi
limitrofi al Lago Pozzillo.
N 37.658276 - E 14.619123

PROVINCIA DI PALERMO

Gangi – Madonie
via Contrada Piano Spedali
limitrofo strutture sportive.
N 37.561961 - E 14.279305
Parcheggio attrezzato a pagamento.
Roccapalumba
piazza Sant'Antonio.
Parcheggio e servizi gratuiti.

PROVINCIA DI RAGUSA

Modica – Pozzallo
Strada Statale 514.
Stazione di servizio AGIP Modica.

Marina di Ragusa
via Falconara
N 36.78837 - E 14.546692
Parcheggio e servizi gratuiti.

PROVINCIA DI SIRACUSA

Noto
area comunale a 1 chilometro dal paese sulla strada per Siracusa.
N 36.88362 - E 15.085237

PROVINCIA DI TRAPANI

Petrosino
area comunale.
N 37.712021 - E 12.495108
TRAPANI
via Libica
presso stazione di servizio ERG.
38° 0'23.45" N - 12°32'5.23" E
38° 0.391 N - 12°32.872 E
Valderice
via Colombo contrada Bonagia
Stazione di Servizio Cantalicio.

TOSCANA

PROVINCIA DI AREZZO

AREZZO
via Pierluigi da Palestrina.
43°28'19.80" N - 11°53'15.60" E
N 43° 28.344 - E 11° 53.278
Parcheggio e servizi gratuiti.
Foiano della Chiana
via Foro Boario zona sportiva.
N 43.250986 - E 11.822695
Loro Ciuffenna
via La Pira di fronte a Piazza Sandro Pertini. Arrivando da Terranuova Bracciolini svoltare a sinistra dopo la stazione di servizio TAMOIL, poi ancora a sinistra.
N 43°34'59" - E 11°37'21"
N 43°34.987 - E 11°37.350
N 43.583117 - E 11.6225
Servizi gratuiti e parcheggio adiacente.
Montemignaio
dietro la chiesa.
N 43°44'24" - E 11°37'14"
N 43°44.403 - E 11°37.245
N 43.74005 - E 11.62075

Monterchi
località San Rocco Mercatale.
N 43.488549 - E 12.113891
Montevarchi
parcheggio Stadio.
43°31'43.60" N - 11°34'12.06" E
N 43° 31.833 - E 11° 34.070
Pratovecchio
zona campo sportivo.
43°47'12.00" N - 11°43'10.20" E
N 43° 47.200 E - 11° 43.170
Parcheggio e servizi gratuiti.
Sansepolcro
via Alessandro Volta sotto le mura vicino la stazione del treno.
N 43° 34' 11" - E 12° 08' 12"
Servizi e ampio parcheggio gratuiti eccetto il fine settimana che precede la Domenica delle Palme.
Sestino
campo sportivo.
43°42'40.44" N - 12°17'56.94" E
N 43° 42.674 - E 12° 17.949
Stia
Parco alla rana.
N 43°48'15" - E 11°42'09"
N 43°48.251 - E 11°42.162
N 43.804183 - E 11.7027

PROVINCIA DI FIRENZE

Barberino di Mugello
località Monte di Fo in prossimità del Passo della Futa vicino al campeggio Il Sergente.
Parcheggio e servizi gratuiti.
N 44° 04.649 - E 11° 16.902
N 44.077491 - E 11.281702
Borgo San Lorenzo
via Caduti di Montelungo
zona bastioni, area Foro Boario.
Latitudine 43,95104 N
Longitudine 11,38565 E
Parcheggio e servizi gratuiti.
Capraia e Limite
via delle Ginestre presso parcheggio sottostante la chiesa di Santo Stefano.
Parcheggio e servizi gratuiti..
43°44'11.76" N - 11° 0'15.91" E
43°44.196 N - 11° 0.265 E

Castelfiorentino
via Che Guevara.
43°36'31.86" N - 10°57'42.92" E
N 43° 36.531 - E 43° 36.531

Certaldo
piazza dei Macelli,
ai piedi di Certaldo Alto.
Parcheggio e Servizi gratuito.
43°32'44.78" N - 11° 2'44.69" E
N 43°32'44.78" - E 11° 2'44.69"

Dicomano
via Ciro Fabbroni.
43°53'22.71" N - 11°31'16.74" E
43°53.378 N - 11°31.279 E

Dicomano
via Ettore Pinzani S.S. 67,
località Borghetto.
Parcheggio e Servizi gratuito.

Empoli
via I Maggio
zona industriale di Terrafino,
all'uscita Empoli ovest superstrada FI-PI-LI.
Parcheggio e Servizi gratuito. .
43°42'27.60" N - 10°54'22.02" E
N 43° 42.460 - E 10° 54.367

FIRENZE
via Michele Mercati 24/b
area Flog il Poggetto.
Parcheggi a pagamento 12 euro giorno. Servizi gratuiti.
43° 47694 - E 11° 14893

FIRENZE
via del Gelsomino 11 parcheggio Gelsomino. Parcheggio a pagamento accessibile con autocaravan non oltre 7,50 mt.
Parcheggio a pagamento.
Servizi gratuiti.
N 43° 751717 - E 11° 2438 9

FIRENZE
viale Europa.
Parcheggio scambiatore Europa, consigliato per visitare Firenze.
A1 Uscita Firenze Sud.
Dopo il pedaggio uscita Parcheggio Scambiatore Europa. Terminata la rampa sarete in viale Europa e quasi all'altezza del semaforo, sulla sinistra il parcheggio videosorvegliato.
Parcheggio e servizi a pagamento:
www.firenzeparcheggi.it.
N 43° 755627 - E 11° 3052 78

Fucecchio
via Fucecchiello.
43°43'35.10" N - 10°47'58.55" E
N 43° 43.585 - E 10° 47.97580
Fucecchio
Piazza Sandro Pertini
presso Palazzo dello Sport.
Parcheggio e servizi gratuiti.

Greve in Chianti
via Colognole -via Montebeni
adiacente alla Piscina Comunale.
Parcheggio e Servizi gratuito.

Impruneta
località Tavarnuzze, via A. Grandi
pressi centro sportivo Zodiac.
N 43°42'44" - E 11°12'55"
Parcheggio e servizi gratuiti.
Marradi
via Faentina
presso stazione di servizio TAMOIL.
N 44.085972 - E 11.626647
Servizi a pagamento.
Marradi
presso il parco della piscina.
Servizi a pagamento.
N 44.073018 - E 11.611307
Marradi
via San Benedetto.
Parcheggio gratuito.
Rifornimento acqua potabile e corrente elettrica a pagamento con tessera magnetica reperibile presso alcuni negozi del centro e presso la Pro Loco.

Montaione
piazza della Nunziatina.
Parcheggio e Servizi gratuiti.
43°32'55.74" N - 10°54'50.79" E
43°32.929 N - 10°54.846 E

Montespertoli
località Baccaiano
zona sportiva Molino del Ponte.
N 43.656672 - E 11.084497
Parcheggio gratuito.
Servizi a pagamento.
Palazzuolo sul Senio
località Badia Susinana presso azienda agricola Badia Susinara.
N 44.141909 - E 11.56892
Servizi a pagamento.

Palazzuolo sul Senio
via del Poggiolino
Località Fosso della Piana,
parcheggio Il Casone.
Parcheggio e Servizi gratuiti.

Pontassieve
via Lisbona
presso stadio comunale.
43°46'22.54" N - 11°25'36.59" E
43°46.376 N - 11°25.609 E
Parcheggio e Servizi gratuiti.

Reggello
località Vallombrosa,
parcheggio adiacente l'ex segheria.
Parcheggio e Servizi gratuiti.
San Casciano in Val di Pesa
via delle Rose
area comunale polivalente
Parco del Poggione.
Parcheggio e servizi a pagamento.
San Godenzo
parcheggio ex-metano.
N 43.92666 - E 11.618546
San Piero a Sieve
via Falcone
area comunale presso
parco pubblico Brigata Fanfulla.
N 43.962218 - E 11.327618
Parcheggio gratuito.
Servizi a pagamento.

Scandicci
via Pisana
Stazione di Servizio Beyfin.
N 43.765194 - E 11.161514
Scarperia
via Boccaccio
località la Pineta.
43°59'24.73" N - 11°20'58.04" E
43°59.412 N - 11°20.967 E
Parcheggio e servizi gratuiti.
Sesto Fiorentino
via Ferruccio Parri
area attrezzata Antica Etruria.
Parcheggio e servizi a pagamento
N 43° 50'2 9" - E 11° 10'35"
Vinci
via Ripalta
presso campo sportivo,
a 800 m dal centro storico.
Parcheggio e servizi gratuiti.
43°46'50.88" N - 10°55'41.88" E
N 43° 46.848 - E 10° 55.698

PROVINCIA DI GROSSETO

Arcidosso
Parco Faunistico Monte Amiata
N 42.836443 - E 11.528392
Castel Del Piano
via Po vicino campo sportivo.
N 42° 53.291 - E 11° 32.255
N 42.888183 - E 11.537585
Parcheggio e servizi gratuiti.
GROSSETO
piazza Tailandia,
angolo via India e via Marocco.
N 42.77941 - E 011.10784
Parcheggio e Servizi gratuiti
Massa Marittima
viale Risorgimento.
N 43.045331 - E 10.890241
Parcheggio e servizi gratuiti.
Monterotondo Marittimo
via G. Rossa
in prossimità impianti sportivi
Località Pian di Giunta.
Parcheggio gratuito
e servizi a pagamento.
N 43°08'52" - E 10°51'38"
N 43°08.879 - E 10°51.644
N 43.147988 - E 10.860741

Santa Fiora località Pinetina,
via Martiri di Niccioleta.
42°50'3.77" N - 11°35'5.10" E
42°50.063 N - 11°35.085 E

PROVINCIA DI LIVORNO

Campiglia Marittima (LI)
parcheggio La Pieve.
N 43° 03.411 - E 10° 36.885
N 43.056842 - E 10.614755
Parcheggio e servizi gratuiti.
Castagneto Carducci
frazione Marina di Castagneto
località Il Seggio.
N 43.184081 E 10.548291

Cecina Marina di Cecina
via della Cecinella.
43°17'28.03" N - 10°30'41.67" E
43°17.467 N - 10°30.694 E
Cecina
parcheggio Acqua il Parco.
43°18'3.23" N - 10°30'4.86" E
43°18.054 N - 10°30.081 E

Isola d'Elba
Rio Marina,
località Cavo.
Isola d'Elba
Cavo,
località San Bennato.
N 42.857379 - E 10.424695

Piombino
via della Pace.
Parcheggio e scarico gratuito.
Carico acqua potabile a pagamento.
N 42°56'16" - E 10°31'19"
N 42°56.268 - E 10°31.332
N 42.937802 - E 10.522199
Strada Statale Aurelia km 245
direzione Sud LI. Loc. Venturina.
N 43.024541 - E 10.606771
Strada Statale 1 Aurelia
Km 292,700 frazione Solvay
località Caletta.
N 43.396683 - E 10.432441
Suvereto
via dei Forni.
43° 4'32.58" N - 10°40'40.86" E
N 43° 04.543' - E 10° 40.681'

Venturina
località Calidario, via dei Molini.
N 43.037521 - E 10.599446
Parcheggio e servizi gratuiti.
Venturina
via del Lavoro.
N 43.030769 - E 10.609295
Parcheggio e servizi gratuiti.

PROVINCIA DI LUCCA

Bagni di Lucca
località Benabbio a circa 4 chilometri, dietro la chiesa. Parcheggio e servizi gratuiti.
N 43° 59.930 - E 10° 36.233
N 43.998840 - E 10.603876
Barga
parcheggio San Francesco.
N 44.072429 - E 10.481424
Parcheggio e servizi a pagamento.
Borgo a Mozzano
via I Maggio Strada Provinciale 2 a fianco della stazione AGIP.
N 43° 58.578 - E 10° 32.498
N 43.976292 - E 10.541633
Parcheggio e servizi gratuiti.
Castelnuovo di Garfagnana
Parcheggio e servizi gratuiti.
Coreglia Antelminelli
località Ghivizzano presso stazione ferroviaria
N 44.027677 - E 10.51085
Gallicano
presso impianti sportivi
N 44.062263 - E 10.441842
Servizi gratuiti.
Ghivizzano
piazzale della Stazione.
N 44.027685 - E 10.51052
Parcheggio e servizi a pagamento.

LUCCA
località Ponte di Campia a fianco della strada provinciale Ludovica incrocio con Strada Regionale 445.
N 44.09009 - E 10.45156
Pieve Fosciana
piazza dei Bersaglieri.
N 44.134401 - E 10.410077
Servizi gratuiti.

San Romano in Garfagnana
adiacente impianti sportivi.
N 44.172936 - E 10.341834
Servizi gratuiti.
Strada Statale 1 Aurelia
Variante direzione Sud tratto Viareggio-Torre del Lago presso stazione di servizio Gnolaini.
N 43.826748 - E 10.291786

PROVINCIA DI MASSA

Fivizzano
Equi Terme, via della Stazione.
N 44.17009° - E 10.15513°
Parcheggio e servizi gratuiti.

PROVINCIA DI PISA

Capannoli
località Camporovaio stadio comunale.
43°35'25.01" N - 10°40'29.74" E
43°35.417 N - 10°40.496 E
Castelfranco Di Sotto
piazza Ungaretti.
43°42'7.79" N - 10°44'35.71" E
43°42.130 N - 10°44.595 E
Castelnuovo di Val di Cecina
via Roma.
43°12'39.21" N - 10°54'13.27" E
3°12.653 N - 10°54.221 E
Parcheggio e servizi gratuiti.
Laiatico
parcheggio limitrofo la piazza centrale.
N 43.474952 - E 10.726607
Parcheggio e servizi gratuiti.
Montopoli in Valdarno
piazza Amerigo Vespucci.
43°41'27.58" N - 10°44'6.89" E
43°41.459 N - 10°44.115 E
Parcheggio e servizi gratuiti.
PISA
Via di Pratale 78, parcheggio scambiatore prima della stazione di servizio AGIP.
N 43,72106 - E 10,42066
N 43"43'15,90" - E 10o25'13,9
Parcheggio e servizi a pagamento.
Ponsacco
viale Europa presso Depuratore Comunale.
N 43.630562 - E 10.619252
Parcheggio e servizi gratuiti.
Ponsacco
uscita Pontedera-Ponsacco SGC FI-PI-LI Proseguire per Volterra per 2 chilometri circa. Circonvallazione presso Stazione di Servizio Kerotris. Parcheggio e servizi gratuiti.
Santa Croce sull'Arno
piazza del Beini.
43°43'25.04" N - 10°46'6.21" E
43°43.417 N - 10°46.103 E
Superstrada Pisa-Firenze
fra Pisa e Navacchio, stazione di servizio ESSO Titignano.
N 43.682941 - E 10.448138
Superstrada FI-Pisa-Livorno al chilometro 31
in direzione Pisa/Livorno area San Miniato.
N 43.704499 - E 10.865157
Superstrada FI-Pisa-Livorno
al km 56 direzione Pisa-Livorno area Pontedera Nord.
N 43.634396 - E 10.58908
Superstrada E45 al Km 150 corsia sud
area Tevere.
N 43.657735 - E 12.052941
Vicopisano
lungo il Rio Magno di fronte al vicolo dell'Arco.
N 43.698414 - E 10.587687
Vicopisano
piazza Comunardo Ferrucci.
Situata all'inizio di viale Diaz nelle vicinanze del Palazzetto dello Sport.
Volterra
piazzale Le Balze Strada Statale 439.
43°24'43.37" N - 10°51'1.28" E
N 43° 24.739' - E 10° 51.029'
Volterra
Fonti di Docciola.
43°24'13.98" N - 10°51'30.00" E
N 43° 24.242 - E 10° 51.531

PROVINCIA DI PISTOIA

Cutigliano
via Risorgimento.
44° 5'57.03" N - 10°45'17.20" E
44° 5.884 N - 10°45.284 E
Parcheggio e servizi a pagamento.
Massa e Cozzile
frazione Traversagna.
N 43.870457 - E 10.756667
Pescia
piazza G. Rossa.
43°54'19.74" N - 10°41'31.02" E
N 43° 54.329 - E 10° 41.517
PISTOIA
via della Quiete.
43°56'37.60" N - 10°54'57.21" E
43°56.627 N - 10°54.953 E
Parcheggio e servizi gratuiti.
PISTOIA
via Marini.
N 43.943441 -E 10.914928
Servizi gratuiti.
Sambuca Pistoiese
località Treppio.
N 44.081304 - E 11.02904

PROVINCIA DI PRATO

PRATO
viale Leonardo da Vinci da A/11 PRATO EST, parcheggio di Mac Donald's, vicino alla Questura.
Parcheggio e servizi gratuiti.
N 43°51'31" - E 11°06'32"
N 43°51.525 - E 11°06.543
N 43.85875 - E 11. 10905
PRATO
viale Galileo Galilei.
N 43.887874 - E 11.100411
PRATO
zona Maliseti, via Anna Kulisciof 3.
Servizi gratuiti.

PROVINCIA DI SIENA

Castellina in Chianti
al chilometro 43 della Strada Provinciale 222 Chiantigiana.
43°28'23.88" N - 11°17'15.36" E
N 43° 28.398' - E 11° 17.256'
Parcheggio e servizi a pagamento.
Chiusi
via Torri del Fornello.
43° 0'52.02" N - 11°56'58.98" E
N 43° 00.867 - E 11° 56.983
Chiusi
parcheggio dietro la stazione ferroviaria, direzione Pò Bandino.
N 43.003721 - E 11.960764

Montalcino
via Osticcio 17c.
N 43°02'57" - E 11°29'16"
N 43°02.957 - E 11°29.270
N 43.04929 - E 11.48783
Parcheggio e carico e scarico a pagamento e lontano dal centro.
Montepulciano
località Sterro vicino ai Vigili del Fuoco.
N 43°05'44" - E 11°47'14"
N 43°05.739 - E 11°47.248
N 43.09565 - E 11.787467
Monteroni d'Arbia
vicino alla Caserma dei Carabinieri.
43°13'51.78" N - 11°25'23.76" E
N 43° 13.863 - E 11° 25.396
Piancastagnaio
via Grossetana.
N 42.8519 -E 11.687372
Poggibonsi
via Santa Caterina.
43°28'1.64" N - 11° 8'36.78" E
43°28.028 N - 11° 8.613 E
Parcheggio e servizi gratuiti.
Radda in Chianti
circonvallazione Santa Maria.
43°29'11.16" N -11°22'31.56" E
N 43° 29.186' - E 11° 22.526'
Radicofani
piazza Antonio Gramsci 4, all'ingresso di viale Matteotti.
lat. 42.894557 - long. 11.775121
Parcheggio e servizi gratuiti.
Radicondoli
lungo le mura.
N 43.25905 - E 11.042601
San Casciano dei Bagni
vicino alla scuola.
N 42.869878 - E 11.877819
San Gimignano
zona Industriale Cusona davanti allo stabilimento Triganò.
N *43° 29.883' - E 11° 06.421'*
Parcheggio e servizi gratuiti.
San Giovanni d'Asso
via Traversa dei Monti 11 stazione di servizio Beyfin.
N 43.150699 - E 11.586403
Servizi a pagamento.

San Quirico d'Orcia
via delle Scuole
43° 3'22.36" N - 11°36'23.82" E
N 43° 3.3726 - E 11° 36.397
SIENA
via Achille Sclavo.
43°20'0.36" N - 11°19'0.72" E
N 43° 20.006 - E 11° 19.012
Sinalunga
piazza della Stazione.
latidutine 43.21720033113704
longitudine 11.744323074817657
Parcheggio attrezzato gratuito
Trequanda
località Petroio all'uscita del paese in direzione Pienza. Servizi gratuiti.
N 43.142761 -E 11.689619
Trequanda
Frazione Petroio, via Madonnino dei Monti. Parcheggio e servizi gratuiti.

TRENTINO - ALTO ADIGE

PROVINCIA DI BOLZANO

BOLZANO
via Maso della Pieve fronte cimitero.
N 46.473217 - E 11.337182
Parcheggio a pagamento.
Servizi gratuiti.
BOLZANO
Via Bruno Buozzi vicino alla Fiera (Messe). Parcheggio e servizi gratuiti.
Merano Sinigo
via Nazionale 166.
N 46° 37' 22,2" – E 11° 11' 12,3"
Servizi gratuiti.
San Candido
strada statale 49, località Prato alla Drava a 500 metri dal confine.
N 46°44'21" - E 12°21'54"
N 46°44.362 - E 12°21.902
N 46.73936 - E 12.36504
Area attrezzata a pagamento.
San Vigilio Marebbe
adiacente alla funivia Miara.
46°41'52.87" N - 11°56'12.00" E
N 46° 42.121 - E 11° 56.265

PROVINCIA DI TRENTO

Arco
località Caneve, viale Rovereto.
45°55'20.34" N - 10°53'25.14" E
N 45° 55.345 - E 10° 53.407
Arcovia Santa Caterina
vicino Casa di Cura San Pancrazio in direzione nord, verso Trento, si trova sulla destra. Servizi gratuiti e parcheggio a pagamento.
Borgo Valsugana
via Tommaso Temanza vicino al cimitero.
N 46.05331 - E 11.463386
Parcheggio e servizi a pagamento.
Brentonico
in centro paese, vicino alla bocciofila. Gestione Ufficio Informazioni Turistiche. Parcheggio e servizi a pagamento.
Calceranica
N 46.006881 - E 11.243756
Garniga Terme
località Cires.
N 46.00546 – E 11.09038
Parcheggio e servizi a pagamento.
Lavarone
parcheggio area sportiva Moar.
45°56'46,1" - E 11°15'51,2"
Parcheggio gratuito e rifornimento acqua potabile a pagamento.
Molveno
a 200 metri da via Lungolago,.
N 46°08'28" - E 10°57'30"
N 46°08.470 - E 10°57.503
N 46.14116 - E 10.95839
Servizi gratuiti.
Monte Bondone
all'interno area naturale attrezzata Viotte, pressi Monte Bondone.
N 46.020211 - E 11.042762
Riva del Garda
via Brione.
Parcheggio e servizi previo prelievo biglietto d'ingresso.
Rovereto
accesso da via Palestrina sul lato nord dello stadio Quercia.
N 45.902396 - E 11.037118
Parcheggio e servizi a pagamento.

Smarano
località Merlonga pressi centro sportivo.
N 46.348868 - E 11.110675
Tonadico di Primiero
località Zocchet.
N 46.182163 - E 11.843348
Torbole sul Garda Sarca Veccio a pochi minuti da Rovereto.
N 45.873829 - E 10.871918
TRENTO
via Doss, parcheggio Zuffo.
46.074995 – 11.109583
Parcheggio e servizi a pagamento.
TRENTO
Uscita Autobrennero Trento centro.
46° 4'58.24" N - 11° 6'6.49" E
46° 4.970 N - 11° 6.108 E
Parcheggio e servizi gratuiti.

UMBRIA

PROVINCIA DI PERUGIA

Raccordo autostradale Roma / Firenze, uscita Perugia / Prepo
piazzale Bove.
N 43.097736 - E 12.384548
Bastia Umbra
N 43.067924 - E 12.546371
Bevagna via Raggiolo
42°56'4.56" N - 12°36'23.40" E
N 42° 56.076 - E 12° 36.388
Parcheggio e servizi gratuiti.
Campello sul Clitunno
pressi Fonti del Clitunno.
N 42.830271 - E 12.768921
N 42° 49.816 - E 12° 46.135
N 42.830271 - E 12.768921
Parcheggio e servizi gratuiti.
Cannara
località Casone zona Stadio, parco 25 Aprile.
N 42° 59.915 - E 12° 34.912
N 42.99859 - E 12.581874
Parcheggio e servizi gratuiti.
Cascia
N 42.715938 - E 13.013941
Castel Ritaldi
frazione Bruna presso area giochi.
N 42.819132 - E 12.684124
Parcheggio e servizi gratuiti.
Città di Castello
piazzale R. Ferri.
43°27'32.10" N - 12°14'4.74" E
N 43° 27.523 - E 12° 14.083
Scala mobile per il centro storico.
Parcheggio e servizi gratuiti.
Città di Castello
via Garavelle Centro delle Tradizioni Popolari.
N 43.458717 - E 12.234717
Parcheggio e servizi gratuiti.
Colfiorito
via Adriatica
43° 1'31.94"N - 12°53'22.73" E
43° 1.532 N - 12°53.379 E
Parcheggio e servizi gratuiti.
Foligno
Piazzale Nazzaro Gubbini presso gli impianti sportivi
N 42°57.083' – E 12°41.472'
Parcheggio e servizi gratuiti
Gualdo Tadino
via Perugina.
N 43.237641 - E 12.772615
Gubbio
via del Botagnone.
Parcheggio a pagamento e servizi gratuiti.
N 43.351428 - E 12.564425
Marsciano
piazzale Gonnes area palazzetto dello sport.
N 42.904298 - E 12.336745
Montefalco
N 42.892229 - E 12.647903
Monteleone di Spoleto
Cittadina storica inserita nel verde da visitare.
N 42.650852 - E 12.951465
Parcheggio e servizi gratuiti.
Preci
via Norcia, Strada Provinciale 476
N 42°52'45.65" - E 13°02'28.30"
Parcheggio e servizi gratuiti.
Scheggia e Pascelupo
via del campo sportivo dalla SS Flaminia girare per il campo sportivo, è dietro la palestra.
N 43.400215 - E 12.667311
Parcheggio e servizi a pagamento.
Spello
via Osteriaccia presso campi sportivi.
42°59'37.38" N - 12°40'2.28" E
N 42° 59.632 - E 12° 40.037
Parcheggio e servizi gratuiti.
Spoleto
via dei Filosofi
42°44'50.65" N - 12°43'53.02" E
42°44.844 N - 12°43.883 E
Parcheggio e servizi gratuiti.
Torgiano
via Peruga
43° 1'43.91" N - 12°26'6.72" E
N 43° 1.9222 - E 12° 26.011
Trestina
via Gran Bretagna presso gli impianti sportivi.
N 43.366693 - E 12.2323
Parcheggio e servizi gratuiti.
Trevi
pressi della piscina comunale.
42°52'38.16" N - 12°44'47.64" E
N 42° 52.631 - E 12° 44.789
Parcheggio e servizi gratuiti.
Umbertide
via R. Morandi davanti alla Piscina comunale. Aperta tutti i giorni, dalle ore 8,30 alle ore 20,30. (altri orari: cancello automatico).
N 43.302547 - E 12.343322
Parcheggio e servizi a pagamento.

PROVINCIA DI TERNI

Attigliano
viale del Risorgimento angolo via Garibaldi di frontescita dell'autostrada. Parcheggio e servizi gratuiti.
N42.51017 - E12.29489
Fabro
Fabro Scalo campo sportivo.
N 42.875787 - E 12.039025
Ficulle
via Orvieto Strada Statale 71 verso Chiusi parco cittadino.
N 42.830219 - E 12.068599

Monteleone d'Orvieto
frazione Santa Maria al chilometro 62.800 del tratto Fabro Scalo - Monteleone d'Orvieto, impianto limitrofo alla Strada Regionale 71 Umbro Casentinese all'interno dei giardini pubblici con giochi per i bambini.
N 42.919322 - E 12.061406
Parcheggio e servizi gratuiti.
Narni
parcheggio Suffragio. Solo carico e scarico.
Narni
via Giovanni Campagnani
nel piazzale antistante gli ascensori.
N 42°31'05" - E 12°31'06"
N 42°31.093 - E 12°31.103
N 42.51821 - E 12.51838

Norcia
N 42.795472 - E 13.090982
Orvieto Scalo
dietro la Stazione ferroviaria nel parcheggio autovetture appena sorpassate scale funivia.
42°43'8.95" N - 12° 7'58.91" E
N 42° 43.142 - E 12° 61.003
Parcheggio e servizi gratuiti.

Pistrino
zona stadio
N 43.512063 - E 12.151753

San Gemini
via della Libertà
N 42°36'41" - E 12°32'37"
N 42°36.692 - E 12°32.632
N 42.61153 - E 12.54387
Parcheggio a pagamento
servizi gratuiti.

Strada Statale E45
Terni-Ravenna, uscita Sangemini Nord vicino Ufficio Postale.
N 42.61153 - E 12.54387
TERNI
via Lombardo Radice.
42°34'0.84" N - 12°38'13.92" E
N 42° 34.016 - E 12° 38.239

VALLE D'AOSTA
PROVINCIA DI AOSTA
Antey-Saint-Andrè
Strada Statale 406.
N 45.81257 - E 7.58887
Parcheggio e servizi gratuiti.

AOSTA
via Caduti del lavoro.
45°44'9.47" N - 7°19'48.83" E
N 45° 44.154 - E 7° 19.799

Cervinia
Strada Statale 406.
N *45.925843° - E 7.620078°*
Poco dopo il Lago Blu (2050 mt slm), a destra prima della galleria.
Parcheggio e servizi a pagamento.
Per l'esazione passa un incaricato.
Area asfaltata e illuminata, immersa nel verde. Comodo servizio di navetta per il centro e gli impianti di risalita. A pochi passi il noleggio di motoslitte e ristorante tipico.

Cogne
riva sinistra torrente Urtier.
45°36'30.01" - N 7°21'30.43" E
N 45° 36.512' - E 7° 21.484'

Fenis
vicino al cimitero.
45°44'18.95" N - 7°29'21.94" E
N 45° 44.304 - E 7° 29.356
Parcheggio e servizi gratuiti.

Gressoney-La-Trinitè
località Tschaval.
45°51'23.64" N - 7°48'49.02" E
45°51.394 N - 7°48.817 E
Parcheggio a pagamento e servizi gratuiti.

Lillaz
riva destra torrente Urtier.
N 45.595836 - E 7.38866
Valsavarenche
località Degioz.
N 45.593974 - E 7.207139
Parcheggio e servizi a pagamento.

Valtournanche
Strada Regionale 46 prima del tunnel a circa 500 metri. Area gestita dal Comune con ingresso a pagamento per la sosta probabilmente solo nei periodi di alta stagione.
N 45°55'34" - E 7°37'13"
N 45°55.567 - E 7°37.229
N 45.926125 - E 7.620478
Servizi gratuiti.

VENETO
PROVINCIA DI BELLUNO
Agordo
Strada Statale 347 all'ingresso dell'abitato provenendo da Forcella Aurine sulla destra prima del ponte sul Cordevole, accanto allo stabilimento Luxottica.
N 46° 16.888 - E 12° 01.977
N 46.281464 - E 12.032952
Parcheggio e servizi gratuiti.

BELLUNO
località Lambioi.
46° 8'10.95" - N 12°12'31.82" E
N 46° 8.182 - E 12° 12.537
Scarico e carico acque gratuito. Il parcheggio di Lambioi è collegato al centro storico da una scala mobile.

Cesiomaggiore
parcheggio Orsena.
N 46.107915 - E 11.938609

Feltre
località Prà del Vescovo.
46° 1'30.18" - N 11°53'36.30" E
N 46° 1.509 - E 11° 53.614
Misurina
vicino al Camping Misurina.
N 46.588494 - E 12.255936
Sappada
borgata Palù
46°33'44.10" N - 12°40'47.28" E
N 46° 33.743 - E 12° 40.794
Tambre
via Palazzetto dello Sport. Parcheggio e servizi gratuiti.

PROVINCIA DI PADOVA

Codevigo
loc. Santa Margherita, via Adige.
N 45°14'52" - E 12°06'21"
N 45°14.871 - E 12°06.351
N 45.247846 - E 12.10585
Servizi gratuiti. Carico possibile dalle 8 alle 17. Parcheggio lontano centro.

Montagnana
via Circonvallazione Porta Vicenza.
Parcheggio e servizi gratuiti.

PADOVA
Loc.Pontevigodarzere via Signorini. Parcheggio accesso automatico e videosorvegliato. Parcheggio e servizi a pagamento. Ubicato alla fermata Terminal Nord della linea tram cittadino.

Santa Margherita di Codevigo
via Adige 5.
45°14'53.11" N - 11° 1'20.03" E
45°14.885 N - 11° 1.334 E
Parcheggio e servizi gratuiti.

PROVINCIA DI ROVIGO

Gaiba
via Alcide De Gasperi
via Leonardo da Vinci.
N 44°56'50" - E 11°28'33"
N 44°56.837 - E 11°28.555
N 44.94729 - E 11.475909

Lendinara
via della Pace vicino campo sportivo. Parcheggio e servizi gratuiti.
N 45.079902 - E 11.599503

PROVINCIA DI TREVISO

Strada Statale 13 Pontebbana
Strada Statale 53 direzione Vedelago – Treviso stazione di servizio AGIP.

Asolo
di fronte Ospedale
45°47'46.92" N - 11°54'49.56" E
N 45° 47.788 E - 11° 54.843

Castelfranco Veneto
via Circonvallazione Est Stazione di Servizio IP.
N 45.684934 - E 11.98779

Miane
via Cal di Mezzo.
45°56'25.98" N - 12° 5'26.02" E
N 45° 56.426 - E 12° 5.4367
Parcheggio e servizi gratuiti.

Montebelluna
via Sansovino.
45°46'17.75" N - 12° 2'40.85"
E - 45°46.296 N - 12° 2.681 E

TREVISO
via Castello d'Amore.
45°40'14.94" N - 12°15'28.50" E
N 45° 40.248 - E 12° 15.461

PROVINCIA DI VENEZIA

Caorle
via Brussa di Vallevecchia 51 presso il Ristorante Mazarack.
N 45° 38' 22" - E 12° 56' 35"
È situato vicino ad uno scivolo per l'alaggio e il varo di imbarcazioni. A richiesta si può parcheggiare a titolo gratuito.

Jesolo
viale Oriente
45°31'13.80" N - 12°41'23.10" E
N 45° 31.19 - E 12° 41.393
45°31'18.62" - N 12°41'22.57" E
Parcheggio e servizi a pagamento.

Noale
via Gagliardi 22.
45°33'8.76" N - 12° 4'8.44" E
45°33.146 N - 12° 4.141 E.

Scaltenigo
via Scaltenigo 177.
N 45.471329 - E 12.083083
Servizi fruibili in orario ufficio.

PROVINCIA DI VERONA

Strada Regionale 249
via Marconi, lungolago.
Parcheggio a pagamento in riva al lago.
Servizi gratuiti.
N 45.56132 - E 10.71420

Illasi
località Santa Giustina Ingresso paese venendo dalla SS 11 in direzione Venezia – Verona.
N 45.456238 - E 11.172599

Malcesine
strada per la Funivia.
45°45'49.80" N - 10°48'33.36" E
N 45° 45.827 - E 10° 48.551

San Martino Buonalbergo
uscendo dal casello autostradale Verona Est tenere la destra ed entrare nel Centro Commerciale dove è situato un lavaggio automatico.
N 45.413989 - E 11.091696

Soave
dietro le mura della città, lato Nord presso caserma Carabinieri.
N 45.423561 - E 11.244872
Servizi gratuiti, parcheggio ed elettricità a pagamento.

Valeggio sul Mincio
Strada Provinciale 55 Viscontea, Località Borghetto. Parcheggio e servizi a pagamento.

PROVINCIA DI VICENZA

Altissimo
località Ronco.
N 45.616049 - E 11.250376
Servizio per carico e carico acque.

Arzignano
parco dello sport.
45°31'42.18" - N 11°19'58.98" E
N 45° 30.983 - E 11° 19.977

Barbarano Vicentino
viale Vittorio Veneto presso impianti sportivi.
45°24'25.45" N - 11°32'49.58"E

Bassano del Grappa
viale Alcide De Gasperi
parcheggio Gerosa
Pagamento automatico con sbarre.
Parcheggio video sorvegliato.
10 euro giorno e 2 euro
per carico e scarico acque.
Bus per il centro storico.
N 45° 45.496 - E 11° 43.865
N 45.758265 - E 11.73108

Lonigo
via S. Marina vicino impianti sportivi.
N 45.377778 - E 11.393284
Parcheggio e servizi gratuiti.

Marostica
via Rimembranza.
45°44'38.76" N - 11°39'10.98" E
N 45° 44.638 - E 11° 39.194

Montebello Vicentino
piazza del Redentore
pressi campo
sportivo.
N 45.452787 - E 11.378489

Montecchio Maggiore
Strada Statale Arzignanese
stazione di servizio CUCAGAS.
N 45.5097580 - E 11.381986

Noventa Vicentina
viale dei Martiri,
di fronte alla Biblioteca Comunale.
45°17'33.24" N - 11°32'14.16" E
N 45° 17.565 - E 11° 32.244
Parcheggio e servizi gratuiti.

Schio
via dell'Industria.
45°42'51.36" N - 11°22'36.72" E
N 45° 42.859 - E 11° 22.624

Superstrada Marostica –Trento
uscita Cartigliano
presso Depuratore in orario ufficio.
N 45.74022 - E 11.702328

VICENZA
via Bassano zona Stadio,
area Centrobus A.I.M.
N 45.542532 - E 11.557885
Parcheggio a pagamento.

VICENZA
via Cricoli,
Strada Statale Marosticana,
zona Ospedale, area Centrobus A.I.M. Parcheggio a pagamento.
N 45.563579 - E 11.547462

Zovendeco
frazione San Gottardo
presso il parcheggio campo
sportivo Baita degli alpini.
N 45.449609 - E 11.488223

REPUBBLICA DI SAN MARINO

Acquaviva
presso Centrale Latte.
N 43.943292 - E 12.431269

Borgo Maggiore
parcheggio n. 13.

Baldasserona
a 300 metri dalla stazione
di partenza della funivia.
N 43.940571 - E 12.442212

Ca' Martino
sulla piana omonima lungo la strada per Gualdicciolo Murata. Parcheggio n. 12 strada Campo dei Giudei, in prossimità del Centro Studi.
N 43.925717 - E 12.448561

Serravalle
parcheggio del nuovo Stadio.
N 43.970025 - E 12.475544

PETIZIONE NAZIONALE CONTRO IL BLOCCO PERMANENTE DEI VEICOLI

PER EVITARE LA STRUMENTALE, ONEROSA
E INUTILE ROTTAMAZIONE DI VEICOLI
apri *www.coordinamentocamperisti.it*
e aderisci alla PETIZIONE;

COME CITTADINO, IN PRIMIS...
NON dormire,
NON aspettare che altri intervengano per te
ENTRA subito in campo come qui indicato
INVIA questo documento a quanti hai in rubrica mail.

Prima di tutto prendi atto che non si tratta di un blocco temporaneo alla circolazione dei tuoi veicoli ma si tratta di un BLOCCO PERMANENTE DEI VEICOLI che comporta il rottamare il proprio veicolo.
Pertanto, NON confidare nelle deroghe, per-ché il provvedimento che un comune può adottare può essere diverso da regione a regione e da comune a comune; quindi, non pensare solo al tuo comune e alle sue deroghe ma intervieni subito affinché simili provvedimenti siano revocati su tutto il territorio nazionale.

AUTOSTRADE: DOVE RIFORNIRSI DI ACQUA POTABILE E SCARICARE LE ACQUE REFLUE

Elenco degli impianti di competenza di Autostrade per l'Italia SpA

AUTOSTRADA	AL KM.	DIREZIONE	AREA DI SERVIZIO
A1	15	Milano	San Zenone Est
A1	15	Napoli	San Zenone Ovest
A1	43	Milano	Somaglia Est
A1	43	Napoli	Somaglia Ovest
A1	73	Milano	Arda Est
A1	73	Napoli	Arda Ovest
A1	114	Milano	San Martino Est
A1	156	Milano	Secchia Est
A1	156	Napoli	Secchia Ovest
A1	198	Milano	Cantagallo Est
A1	198	Napoli	Cantagallo Ovest
A1	242	Milano	Roncobilaccio Est
A1 Variante Di Valico	17	Napoli	Badia Nuova Ovest
A1	280	Mi-Na	Firenze Nord
A1	280	Milano	Bisenzio Est
A1	330	Milano	Arno Est
A1	362	Milano	Badia Al Pino Est
A1	362	Napoli	Badia Al Pino Ovest
A1	380	Milano	Lucignano Est
A1	380	Napoli	Lucignano Ovest
A1	395	Milano	Montepulciano Est
A1	395	Napoli	Montepulciano Ovest
A1	427	Milano	Fabro Est
A1	427	Napoli	Fabro Ovest
A1	464	Milano	Tevere Est
A1	509	Milano	Flaminia Est
A1	509	Napoli	Flaminia Ovest
A1	535	Milano	Mascherone Est
A1	535	Napoli	Mascherone Ovest
Dir.a1	4	A1	Feronia Est
Dir.a1	14	Roma Gra	Frascati Est
Dir.a1	14	A1	Frascati Ovest
A1	566	Milano	Prenestina Est
A1	566	Napoli	Prenestina Ovest
A1	610	Milano	La Macchia Est
A1	610	Napoli	La Macchia Ovest
A1	658	Milano	Casilina Est
A1	658	Napoli	Casilina Ovest
A1	708	Milano	Teano Est
A1	708	Napoli	Teano Ovest
A1	737	Milano	San Nicola Est
A1	737	Napoli	San Nicola Ovest
A4	128	Torino	Novate Milanese Nord

AUTOSTRADA	AL KM.	DIREZIONE	AREA DI SERVIZIO
A4	133	Trieste	Lambro Sud
A4	148	Torino	Brianza Nord
A4	148	Trieeste	Brianza Sud
A4	165	Torino	Brembo Nord
A8	7	Varese	Villoresi Est
A10	44	Savona	Aurelia Sud
A11	79	Pisa	Migliarino Nord
A11	79	Firenze	Migliarino Sud
A11	3	Pisa	Peretola Nord
A11	3	Firenze	Peretola Sud
A11	35	Pisa	Serravalle Nord
A11	35	Firenze	Serravalle Sud
A12	8	Civitavecchia	Arrone Est
A12	39	Civitavecchia	Tirreno Est
A12	39	Roma	Tirreno Ovest
A13	98	Padova	San Pelagio Est
A13	98	Bologna	San Pelagio Ovest
A13	65	Padova	Adige Est
A13	65	Bologna	Adige Ovest
A13	43	Padova	Po Est
A13	43	Bologna	Po Ovest
A13	11	Padova	Castel Bentivoglio Est
A13	11	Bologna	Castel Bentivoglio Ovest
A14	2	Bologna	La Pioppa Est
A14	2	Taranto	La Pioppa Ovest
A14	37	Taranto	Sillaro Ovest
A14	59	Bologna	Santerno Est
A14	89	Taranto	Bevano Ovest
A14	133	Taranto	Montefeltro Ovest
A14	133	Taranto	Rubicone Ovest
A14	158	Bologna	Foglia Est
A14	186	Bologna	Metauro Est
A14	208	Bologna	Esino Est
A14	208	Taranto	Esino Ovest
A14	239	Bologna	Conero Est
A14	239	Taranto	Conero Ovest
A14	263	Bologna	Chienti Est
A14	263	Taranto	Chienti Ovest
A14	290	Bologna	Piceno Est
A14	323	Bologna	Tortoreto Est
A14	363	Bologna	Torre Cerrano Est
A14	363	Taranto	Torre Cerrano Ovest (In Manutenzione)
A14	393	Bologna	Alento Est
A14	393	Taranto	Alento Ovest
A14	428	Taranto	Sangro Ovest
A14	493	Bologna	Torre Fantine Est
A14	517	Taranto	San Trifone Ovest
A14	542	Taranto	Gargano Ovest
A14	542	Bologna	Gargano Est
A14	587	Bologna	Le Saline Est
A14	587	Taranto	Le Saline Ovest
A14	620	Bologna	Canne Della Battaglia Est
A14	644	Bologna	Dolmen Di Bisceglie Est
A14	644	Taranto	Dolmen Di Bisceglie Ovest

AUTOSTRADA	AL KM.	DIREZIONE	AREA DI SERVIZIO
A14	671	Bologna	Murge Est
A14	671	Taranto	Murge Ovest
A14	697	Taranto	Le Fonti Ovest
A16	44	Bari	Irpinia Sud
A16	77	Napoli	Mirabella Nord
A16	77	Bari	Mirabella Sud
A16	106	Bari	Calaggio Sud
A16	137	Bari	Torre Alemanna Sud
A16	153	Napoli	Ofanto Nord
A23	36	Udine	Ledra Ovest
A23	67	Udine	Campiolo Ovest
A26	154	Gravellona	Agogna Est
A26	154	Genova	Agogna Ovest
A26	108	Gravellona	Sesia Est
A26	52	Genova	Bormida Ovest(In Manutenzione)
A26	25	Gravellona	Stura Est
A26	25	Genova	Stura Ovest
A26	6	Gravellona	Turchino Est
Dir.a26	29	A4	Cavour Est
Dir.a26	9	A26	Marengo Nord
Dir.a26	9	A7	Marengo Sud
A27	81	Mestre	Ponte Nelle Alpi Ovest
A30	16	Caserta	Tre Ponti Ovest
A30	33	Caserta	Angioina Ovest
TOTALE			121

MODULO PER SEGNALARE EVENTUALI DISSERVIZI RILEVATI NELLE SUDDETTE AREE

Spett. Autostrade per l'Italia SpA
Direzione Aree di Servizi
Scegliendo per l'inoltro tra le seguenti modalità:
per posta: via Bergamini 50 - 00159 ROMA
per mail: info@autostrade.it

e per conoscenza alla:
Associazione Nazionale Coordinamento Camperisti
scegliendo tra le seguenti modalità:
per posta: via San Niccolò 21 - 50125 Firenze
per mail: info@coordinamentocamperisti.it

OGGETTO: impianto igienico-sanitario in area di servizio .....
..... (indicare il nome dell'area di servizio)
....l.... sottoscritto/a .....
residente a ..... in via .....
SEGNALA CHE
in data ..... percorrendo l'autostrada ..... in direzione .....
sostavo nell'area di servizio .....
per usufruire dell'impianto di smaltimento igienico-sanitario, rilevando quanto segue:
☐ CHIUSO ☐ DANNEGGIATO ☐ NON SCARICA ☐ NON EROGA ACQUA
ALTRO .....
eventuali note aggiuntive ..... data .....

In fede ..... (firma leggibile)

AUTOSTRADE: DOVE RIFORNIRSI DI ACQUA POTABILE E SCARICARE LE ACQUE REFLUE

Elenco degli impianti di competenza di Autostrade dei Fiori SpA

AUTOSTRADA E TRATTA		NOME AREA DI SERVIZIO	AL KM.	GPS	
A10	in direzione Ventimiglia	Valleggia Nord	46,722	N 44.27507	E 8.42462
A10	in direzione Ventimiglia	Rio Rinovo Nord	95,066	N 43.959474	E 8.134646
A10	in direzione Savona	Rio Conioli Sud	120,313	N 43.851295	E 7.90947
A10	in direzione Savona	Ceriale Sud	77,478	N 44.087323	E 8.205237
A10	in direzione Savona	Borsana Sud	55,702	N 44.225132	E 8.358788
A10	in direzione Savona	Gorleri Sud	104,2	N 43.906218	E 8.064748
A10	in direzione Savona	Feglino Sud	58,2	N 44.222057	E 8.330297

MODULO PER SEGNALARE EVENTUALI DISSERVIZI RILEVATI NELLE SUDDETTE AREE

Spett. Autostrade dei Fiori SpA

Scegliendo per l'inoltro tra le seguenti modalità:
per posta: via della Repubblica 46 - 18100 IMPERIA
per mail: p@autostradadeifiori.it

e per conoscenza alla:
Associazione Nazionale Coordinamento Camperisti
scegliendo tra le seguenti modalità:
per posta: via San Niccolò 21 - 50125 Firenze
per mail: info@coordinamentocamperisti.it

OGGETTO: impianto igienico-sanitario in area di servizio .....
..... (indicare il nome dell'area di servizio)
....l.... sottoscritto/a .....
residente a ..... in via .....
SEGNALA CHE
in data ..... percorrendo l'autostrada ..... in direzione .....
sostavo nell'area di servizio .....
per usufruire dell'impianto di smaltimento igienico-sanitario, rilevando quanto segue:
☐ CHIUSO ☐ DANNEGGIATO ☐ NON SCARICA ☐ NON EROGA ACQUA
ALTRO .....
eventuali note aggiuntive ..... data .....

In fede ..... (firma leggibile)

AUTOSTRADE: DOVE RIFORNIRSI DI ACQUA POTABILE E SCARICARE LE ACQUE REFLUE

Elenco degli impianti di competenza di gestori vari

AUTOSTRADA E TRATTA		NOME AREA DI SERVIZIO	AL KM.	GPS	
A3	NAPOLI-REGGIO CALABRIA	Casilina Est	352	N 40.398019	E 15.581515
A3	NAPOLI-REGGIO CALABRIA	Casilina Ovest	143	N 40.39904	E 15.579869
A4	NOVARA-MILANO	Villarboit Sud	64	N 45°27'22"	E 8°20'48"
A4	TORINO-MILANO	Uscita Pero (via Savonarola)	24		
A4	TORINO-TRIESTE	Gonars Nord	36	N 45.883134	E 13.260439
A12	LUCCA-VIAREGGIO	Monte di Quiesa	73,3	N 43.854042	E 10.408704
A12	SESTRI LEVANTE-ROSIGNANO	Santo Stefano Magra Ovest	98	N 44.13809	E 9.91544
A1	CIVITAVECCHIA-ROSIGNANO	Fine Nord	200	N 43.422824	E 10.490602
A12	CIVITAVECCHIA-ROSIGNANO	Savalano Sud	196	N 43.461898	E 10.492029
A15	PARMA-LA SPEZIA	Medesano Ovest	14	N 44.745514	E 10.163437
A15	PARMA-LA SPEZIA	Montaio Ovest	65	N 44.415283	E 9.871656
A18	TANGENZIALE DIR.CATANIA	Tremestieri			
A20	PALERMO-MESSINA	Tremestieri Ovest	180	N 38.144043	E 15.517349
A20	PALERMO-MESSINA	Olivarello Sud	140	N 38.181352	E 15.25177
A20	PALERMO-MESSINA	Olivarello Nord			
A20	PALERMO-MESSINA	Tindari Nord	60,6	N 38.126725	E 15.053909
A20	PALERMO-MESSINA	Tindari Sud	60,6	N 38.128139	E 15.05275
A20	PALERMO-MESSINA	Divieto Sud	22	N 38.236014	E 15.437518
A20	PALERMO-MESSINA	Divieto Nord	22	N 38.238113	E 15.43961
A21	TORINO-BRESCIA	Casteggio, ingresso casello	115		
A22	AUTOBRENNERO	Campogalliano Est	5	N 44.702803	E 10.84902
A22	AUTOBRENNERO	Campogalliano Ovest	308	N 44.704595	E 10.847722
A23	PALMANOVA-TARVISIO	Cormor Est	33,6	N 46.175589	E 13.142062
A32	TORINO-BARDONECCHIA	Gran Bosco Salbertrand Est	55	N 45.071035	E 6.892022
A32	TORINO-BARDONECCHIA	Gran Bosco Salbertrand Ovest	55	N 45.071899	E 6.892548

AGGIORNAMENTI

Nelle nuove stazioni di erogazione carburanti gli impianti igienico-sanitari destinati ad accogliere i residui organici e le acque chiare e luride raccolte negli impianti interni delle autocaravan, caravan e autobus

La REGIONE TOSCANA con la Legge regionale n. 62 del 23 novembre 2018 - Codice del Commercio (Bollettino Ufficiale n. 53, parte prima, del 28 novembre 2018), ha recepito una parte delle istanze rappresentate dall'Associazione Nazionale Coordinamento Camperisti. Infatti, al Capo VIII, articolo 61, comma 9, si legge:

I nuovi impianti aventi superficie complessiva superiore a 3.500 metri quadrati realizzano impianti igienico- sanitari destinati ad accogliere i residui organici e le acque chiare e luride raccolte negli impianti interni degli "autocaravan", con le caratteristiche di cui all'articolo 378 del regolamento emanato con decreto del Presidente della Repubblica 16 dicembre 1992, n. 495 (Regolamento di esecuzione e di attuazione del nuovo Codice della strada).

RIFORNIMENTI E PRECAUZIONI

Cosa dice la legge. Come comportarsi in caso di disservizio o truffa

LA LEGGE

Estratto dell'articolo 214 del D.P.R. n. 610 del 16 settembre 1996 - Supplemento ordinario n. 212 alla GazzettaUfficiale n. 284 del 4 dicembre 1996, modifiche al Regolamento di Esecuzione del Codice della Strada: La realizzazione degli impianti igienico-sanitari, destinati ad accogliere i residui organici e le acque chiare e luride raccolti negli impianti interni delle autocaravan, è obbligatoria lungo le strade e autostrade unicamente nelle aree di servizio dotate di impianti di ristorazione, ovvero di officine di assistenza meccanica, ed aventi una superficie complessiva non inferiore a 10.000 mq, nonché nelle aree attrezzate riservate alla sosta e al parcheggio delle autocaravan.

LA FRUIZIONE

L'erogazione dei servizi utili alle autocaravan quali lo scarico delle acque reflue, il carico dell'acqua potabile, la ricarica elettrica delle batterie, in parcheggi e/o in aree attrezzate ai sensi dell'articolo 7, comma 1, lettera h, del Codice della Strada, deve svolgersi in apposita piazzola, non inferiore a 50 mq ovvero tale da consentire l'espletamento delle manovre di posizionamento, distanziata dagli stalli di sosta. L'erogazione di detti servizi deve intendersi per il tempo necessario alla somministrazione degli stessi. In caso contrario si incorre nella violazione ai sensi del comma 2 dell'articolo 185 del Codice della Strada.

RIFORNIMENTO CARBURANTE (ma misto ad ACQUA)

Succede, purtroppo, che il gasolio erogato a una pompa della stazione di servizio non sia buono e, contenendo troppi residui di acqua, l'autocaravan si fermi dopo pochi chilometri con ingenti danni. Per poter inoltrare la richiesta danni, specialmente per chi paga in contanti, è essenziale farsi sempre rilasciare una ricevuta inerente il rifornimento su cui sono riportati i dati del gestore della stazione di servizio.

Quindi telefonare, se ci troviamo fermi, prima si chiama il soccorso stradale e poi si chiama il 117 chiedendo l'invio di una pattuglia per verificare la qualità del carburante che distribuiscono in detta pompa e nella stazione di servizio. Poi chiedere all'Ufficio Metrico un intervento dei loro ispettori visto hanno il compito di verificare, la corretta funzionalità degli strumenti di misura per carburanti e, ovviamente, cosa erogano. Una volta a casa e/o in ufficio, convalidare le richieste telefoniche inviando una PEC e/o un fax alla Guardia di Finanza e all'Ufficio Metrico. Quanto sopra è indispensabile perché, una volta usciti dalla stazione di servizio, quello che si affermerà sarà una dichiarazione di parte mentre un rapido accertamento evita ogni dubbio ed evita un'onerosa attivazione delle vie legali per il risarcimento. Succede anche che il carburante vi venga immesso erroneamente nel serbatoio dell'acqua potabile e, in questo caso, se si vuole proseguire la vacanza, chiedere subito al gestore di smontare e detergere il serbatoio acque potabili e la tubazione di adduzione, facendosi rilasciare una dichiarazione dei lavori effettuati.

Se invece non siete in vacanza ma in una uscita di fine settimana, chiedere la sostituzione del serbatoio acque potabili e della tubazione di adduzione, facendosi consegnare un'autovettura di cortesia con il carburante necessario a portarvi a casa e poi riportarvi in detta stazione di servizio dove lascerete la vostra autocaravan.

AREA DI PERTINENZA DESTINATA IN MODO PERMANENTE AL SERVIZIO DOTATO DI IMPIANTO IGIENICO-SANITARIO

Indicazioni funzionali e geometriche per la progettazione

SEGNALETICA

I requisiti contenuti nelle presenti indicazioni sono da intendersi come valori minimi necessari ad assicurare la sicurezza della circolazione dei veicoli che fruiranno del servizio nonchè l'ottimizzazione delle funzioni separate di scarico delle acque reflue e carico dell'acqua potabile di autocaravan e autobus turistici. Le seguenti indicazioni sono per la costruzione di nuovi impianti ma costituiscono un utile riferimento in occasione dell'adeguamento di parcheggi ed aree da attrezzare in modo multifunzionale.

- Larghezza piazzola 4 metri.
- Lunghezza piazzola 36 metri.
- Impianto igienico-sanitario posizionato a 18 metri ingresso piazzola con segnaletica stradale orizzontale a croce per facilitare le operazioni di posizionamento per lo scarico.
- Colonna attrezzata a 30 metri ingresso piazzola per consentire il rifornimento mentre un altro autoveicolo scarica le acque reflue.

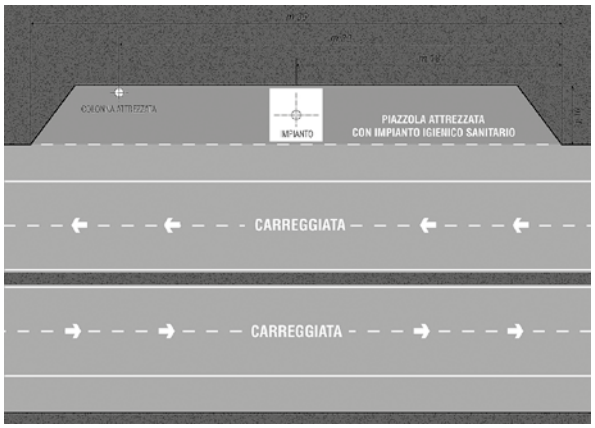

Figura II 328 Art. 135

Piazzola su viabilità ordinaria

Indica l'esistenza di una piazzola a lato della carreggiata per effettuare una fermata

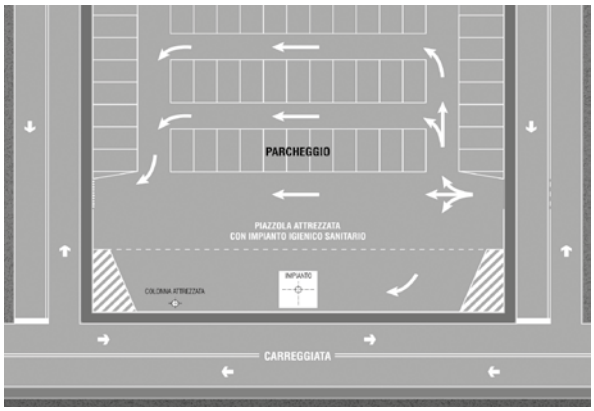

Figura II 377 Art. 136

Area attrezzata con impianti di scarico.

Indica un'area attrezzata con impianti igienico-sanitari atti ad accogliere i residui organici e le acque chiare e luride raccolti negli impianti interni delle autocaravan, ed altri veicoli dotati di tali impianti di raccolta. Il colore di fondo del cartello è quello proprio della viabilità lungo la quale è installato

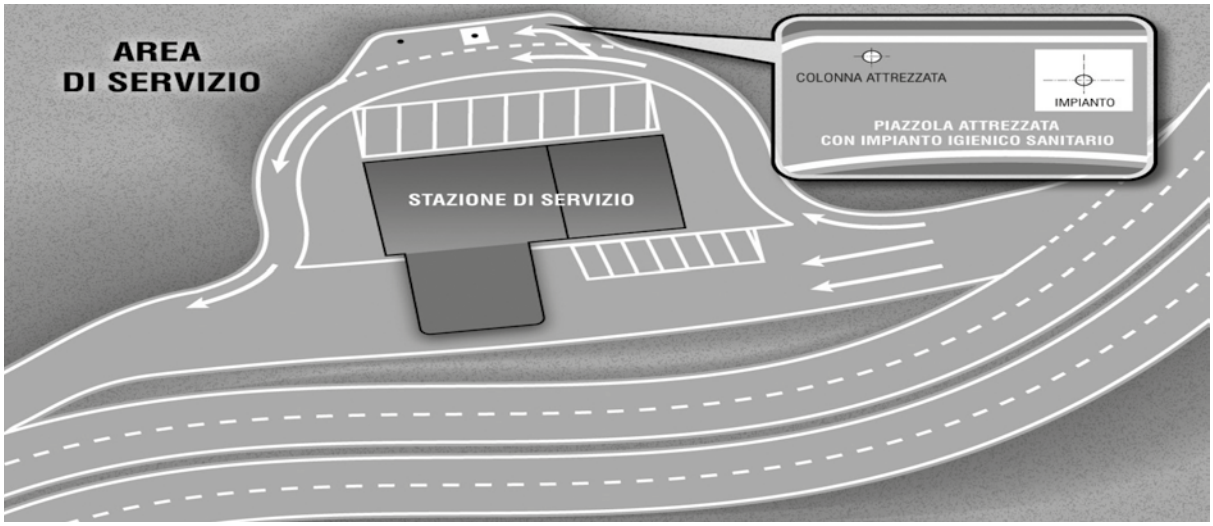

COSA DICE LA LEGGE REGIONALE* E LE SPECIFICHE TECNICHE IN RELAZIONE AGLI IMPIANTI IGIENICO-SANITARI

**D.P.R. n. 610 del 16.9.1996 del 5 maggio 1997 della Giunta Regionale Toscana*

In riferimento all'articolo 214 del D.P.R. n. 610 - 16 settembre 1996 ed alla Deliberazione n. 495 del 5 maggio 1997 della GIUNTA REGIONALE TOSCANA è realizzato con un manufatto prefabbricato autoportante, in conglomerato cementizio armato e fibrorinforzato, corredato di una griglia antinfortuni. Costituito da due elementi accoppiabili: il primo a forma troncoconica trattato internamente con vernice epossidica mentre il secondo è una soletta di copertura con l'aspetto di una corona circolare. Autopulente in quanto dotato di colonna attrezzata per comandare la pulizia interna del pozzetto e l'erogazione di acqua potabile.

NOTE TECNICHE

ARMATO	Armato con armatura metallica tradizionale per garantire la resistenza meccanica pari ad Rbk di 300 kg/cmq.
FIBRORINFORZATO	Fibrorinforzato con fibre metalliche od in polipropilene, omogeneamentedistribuite nell'impasto di calcestruzzo, per evitare la formazione di microfessurazioni responsabili di habitat ideali per il negativo sviluppo di muffe e colonie di organismi inquinanti.
VERNICE EPOSSIDICA	Vernice epossidica per favorire la velocità di smaltimento dello scarico nonché per impedire l'aggressione prodotta dai gas generati dallo scarico stesso sulle superfici interne del manufatto.
AUTOPULENTE	Il pozzetto contiene un tubo circolare corredato di ugelli per l'erogazione di acqua con pressione di 2 Atm. Con tale sistema si assicura la completa pulizia interna del pozzetto.
COLONNA ATTREZZATA	Struttura in ghisa dove sono alloggiati due pulsanti, uno per l'erogazione dell'acqua necessaria allo sciacquo interno al pozzetto ed un pulsante per l'erogazione dell'acqua necessaria al rifornimento idrico dei veicoli.
AUTOPORTANTE	Pozzetto progettato per sopportare carichi di prima categoria previsti dal Codice della Strada

TRATTAMENTO DELLE ACQUE REFLUE: I SISTEMI DI RICEZIONE A VALLE DELL'IMPIANTO IGIENICO-SANITARIO

IN FOGNATURA	Trattasi del sistema più utilizzato per lo smaltimento delle acque reflue. L'allacciamento del pozzetto autopulente alla fognatura è effettuato secondo le normali disposizioni approvate nel regolamento edilizio comunale.
IN FOSSA IMHOFF	Trattasi di sistema combinato fra sedimentazione primaria e digestione anaerobica dei fanghi. È adatto per il trattamento delle acque reflue di piccole utenze e di scarichi concentrati. La fossa Imhoff, opportunamente dimensionata, grazie al separato vano di sedimentazione, consente di ridurre sensibilmente la formazione delle nocive emissioni gassose generate dalla fermentazione.
IN IMPIANTO DI DEPURAZIONE	Trattasi di un sistema di completo trattamento delle acque reflue, nel quale i parametri (BOD, COD, PH etc.), relativi alle normative vigenti in materia di inquinamento, sono attentamente monitorati. Generalmente l'impianto base è costituito da un comparto di ossigenazione e da uno di decantazione per la gestione aerobica dei fanghi. In fase progettuale, in considerazione dei parametri di ingresso, sono da prevedere comparti accessori come la omogeneizzazione fanghi, la clorazione, la nitrificazione, la denitrificazione.
IN VASCA A TENUTA STAGNA	Trattasi di sistema di raccolta e stoccaggio acque reflue. È consigliato solo nei casi dove né la fossa imhoff, né l'impianto di depurazione, né la fognatura civile siano utilizzabili. Si consiglia, nella fase progettuale, di prevedere un dimensionamento generoso per consentire svuotamenti più diluiti nel tempo.

seiecom®
TELECOMUNICAZIONI - PREFABBRICATE

CAMPER SERVICE

Sono strutture nelle quali è presente un "pozzetto autopulente" per lo scarico delle acque reflue dei wc situati a bordo dei caravan.
Il Pozzetto è collegato ad idonei impianti di smaltimento o, nel caso sia disponibile, alla normale rete fognaria.
Secondo la scelta del titolare del Camper Service possono funzionare con o senza gettoniera, sono presenti "prese di acqua potabile" e "prese di corrente".
Nel Camper Service non è possibile sostare più del tempo necessario alle funzioni predette.

AREA ATTREZZATA

Sono strutture dove è possibile parcheggiare e sostare per una o più notti. Dispone del sistema di scarico con pozzetto autopulente sopra descritto, illuminazione notturna, servizi, aree picnic, eventuali giochi per bambini, cassonetti con raccolta differenziata, ed altri servizi vari. Spesso, in tali strutture sono presenti centri di informazione turistica. Sono allestite da Comuni, Enti pubblici o privati.

PUNTI SOSTA

Sono strutture con parcheggio per soste e pernottamento. Sono prive di altri servizi.

COME FUNZIONA

IL POZZETTO RICEVE LE ACQUE NERE E CHIARE DEI SERBATOI DI RECUPERO E DOPO LO SCARICO, AZIONANDO LA PEDALIERA TEMPORALIZZATA SULL'ATTIGUA COLONNINA, SI EFFETTUA LA COMPLETA PULIZIA DEL POZZETTO INTERNO. LA COLONNINA È INOLTRE PROVVISTA DI UN RUBINETTO PER IL RIFORNIMENTO DI ACQUA.

seiecom®
TELECOMUNICAZIONI - PREFABBRICATE

POZZETTO AUTOPULENTE PA/86-92
SCHEDA E DATI TECNICI

MANUFATTO PREFABBRICATO CONFEZIONATO CON IMPASTO DI CONGLOMERATO CEMENTIZIO ARMATO E FIBRO-RINFORZATO SOTTOPOSTO A CICLO LAVORATIVO DI VIBRAZIONE PER L'OTTENIMENTO DI UNA RESISTENZA NON INFERIORE AD RBK DI 300 KG / CMQ.
IL MANUFATTO È COSTITUITO DA DUE ELEMENTI ACCOPPIABILI; IL PRIMO, TRATTATO INTERNAMENTE CON APPOSITA VERNICE EPOSSIDICA, HA FORMA TRONCO-CONICA E PORTA UNO SPESSORE COSTANTE, PER LA SUPERFICIE INTERNA E QUELLA ESTERNA, DI 11 CM, MENTRE IL SECONDO (SOLETTA DI COPERTURA) HA L'ASPETTO DI UNA CORONA CIRCOLARE DI SPESSORE VARIABILE DAI 10 CM SULL'ESTERNO DELLA CORONA STESSA AI 20 CM SULL'INTERNO ED ESATTAMENTE IN PROSPICIENZA DEL FORO CIRCOLARE CENTRALE DI COLLEGAMENTO CON L'ELEMENTO TRONCO-CONICO SOPRADESCRITTO.
IL SUCCITATO COMPLESSIVO MANUFATTO È CORREDATO, OLTRE CHE DI GRIGLIA ALLOGGIATA SUL FORO DI PASSAGGIO DESCRITTO, DI TUBI IN POLIETILENE DI DIAMETRO PARI A 20 MM DOTATO DI UGELLI DAI QUALI, PER ATTIVARE LA PULIZIA INTERNA DEL POZZETTO, FUORIESCE ACQUA EROGATA CON UNA PRESSIONE DI 2 ATM.
A COMPLETAMENTO DELLA STRUTTURA DESCRITTA VIENE A COLLOCARSI UN MANUFATTO (COLONNA SERVIZI) CORREDATO DI UNA PULSANTIERA CON DUE DISPOSITIVI TEMPORIZZATI CHE CONSENTONO, ATTRAVERSO LA SEMPLICE PRESSIONE DEL PIEDE, IL PRIMO L'EROGAZIONE DELL'ACQUA PER LA SUDDETTA PULIZIA INTERNA DEL POZZETTO, IL SECONDO PER ATTIVARE L'EROGAZIONE DI ACQUA ATTRAVERSO UN NORMALE RUBINETTO COLLOCATO SULLA COLONNA SERVIZI STESSA.
IL MANUFATTO ASSEMBLATO OCCUPA DIMENSIONI DI INGOMBRO PARI A 130 CM DI DIAMETRO ED A 131 CM DI PROFONDITÀ. IL SUO PESO COMPLESSIVO È DI 1160 KG. IL POZZETTO AUTOPULENTE È AUTOPORTANTE PER CARICHI DI PRIMA CATEGORIA, POSIZIONATO A TERRA E COLLEGATO AI CORPI RICETTORI, PERMETTE AI VEICOLI ADIBITI PER IL TURISMO ITINERANTE DI SCARICARE I SERBATOI DI RECUPERO SENZA INQUINARE L'AMBIENTE.

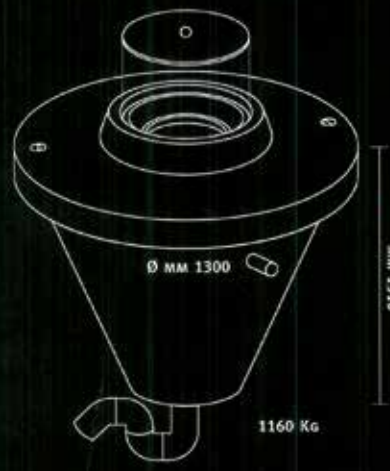

VANO
ALLOGGIO SCAVO

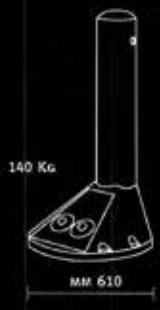

COLONNETTA

SEIECOM s.r.l. VIA DI COMPIOBBI, 6 50012 BAGNO A RIPOLI (FI) TELEFONO 055 692021 FAX 055 696287 WWW.SEIECOM.IT

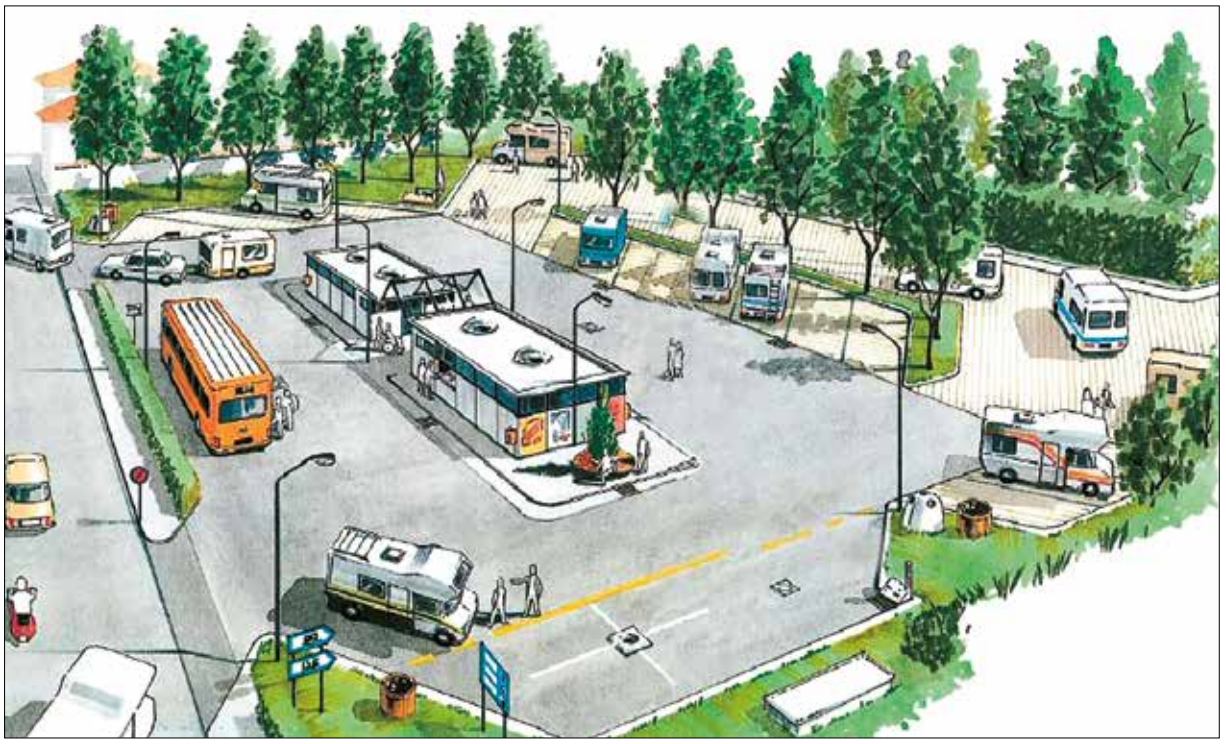

seiecom
TELECOMUNICAZIONE - PREFABBRICATI
POZZETTO
autopulente PA/86-92
AREE ATTREZZATE MULTIFUNZIONALI
DISTRIBUTORI CARBURANTE · CAMPEGGI
PRESIDI ECOLOGICI · RIMESSAGGI
AGRITURISMO · AREE RISTORO STRADALI
PEDALIERA COMANDO ACQUA
COMANDI PER IL RIFORNIMENTO ACQUA
COME FUNZIONA
MOD. BREVETTATO N° DEP. 074 11/92/A
IL POZZETTO AUTOPULENTE, POSIZIONATO A TERRA E OPPORTUNAMENTE COLLEGATO A FOSSE BIOLOGICHE E FOGNATURE, PERMETTE A CARAVAN, AUTOCARAVAN E AUTOBUS TURISTICI DI VUOTARE I SERBATOI DI RECUPERO SENZA INQUINARE L'AMBIENTE.
COSTRUITO IN C.A.V. È FORNITO DI UN KIT DI MONTAGGIO COMPRENDENTE:
• SOLETTA CON CORDOLO E COPERCHIO
• CONO DI RACCOLTA VERNICIATO INTERNAMENTE CON VERNICE EPOSSICATRAME
• TUBO IN PVC RIGIDO PER PULIZIA INTERNA E ATTACCHI DI ADDUZIONE ACQUA.
LA PRESSIONE ACQUA DI 2 ATM È CONSIGLIATA.
UNA PERFETTA PULIZIA È ASSICURATA DALLA PARTICOLARE POSIZIONE DEGLI UGELLI REALIZZATI NEL TUBO IN PVC. IL MANUFATTO È CORREDATO DI OPPORTUNO MONOBLOCCO DI SOSTEGNO.
UNA VOLTA MONTATO, IL POZZETTO VIENE COLLEGATO AI NORMALI CORPI RICETTORI SECONDO LE NORME E DISPOSIZIONI DELLE AUTORITÀ COMPETENTI.
COMPLETA LA FORNITURA UNA PEDALIERA PER L'EROGAZIONE DELL'ACQUA. QUESTO DISPOSITIVO CONSENTE, ATTRAVERSO LA SEMPLICE PRESSIONE DEL PIEDE, LA PULIZIA INTERNA DEL POZZETTO. PREVENDO SUL COMANDO W.C., CHE È TEMPORIZZATO PER 20 SECONDI, SI INNESCA LA PULIZIA AUTOMATICA DEL POZZETTO.
POZZETTO
CANALIZZAZIONE PER PULIZIA INTERNA DEL POZZETTO TEMPORIZZATA A 20 SECONDI, PRESSIONE 2 ATM
APPROVVIGIONAMENTO IDRICO: ACQUEDOTTO, POZZO, SERBATOIO ECC. PER LAVAGGIO POZZETTO
ROBICO ALLA DEPURAZIONE, ALLA FOSSA BIOLOGICA, IMHOFF ED ALTRI CORPI RICETTORI SECONDO LEGGI SANITARIE COMPETENTI

GLI IMPIANTI IGIENICO-SANITARI NEI CAMPEGGI

La Legge: articolo 378 Regolamento di Attuazione del Codice della Strada

Impianti di smaltimento igienico-sanitario

La realizzazione degli impianti igienico-sanitari, destinati ad accogliere i residui organici e le acque chiare e luride raccolti negli impianti interni delle autocaravan, è obbligatoria lungo le strade e autostrade unicamente nelle aree di servizio dotate di impianti di ristorazione, ovvero di officine di assistenza meccanica, ed aventi una superficie complessiva non inferiore a 10.000 metri quadrati, nonché nelle aree attrezzate riservate alla sosta e al parcheggio delle autocaravan.

Gli impianti igienico-sanitari sono realizzati nel rispetto delle seguenti disposizioni

- L'ente proprietario o concessionario della strada o dell'autostrada, il proprietario o gestore delle aree di cui al comma 1, deve inoltrare al comune competente per territorio apposita domanda per la costruzione degli impianti igienico-sanitari, nel rispetto della disciplina urbanistica.
- L'impianto igienico-sanitario deve essere allacciato alle reti acquedottistiche e fognarie pubbliche, ove esistenti, ovvero private, nel rispetto delle autorizzazioni e dei requisiti richiesti dalla legge 10 maggio 1976, n. 319 e dalle disposizioni regionali. Gli impianti di depurazione delle aree di servizio dotate di impianto di ristorazione, ovvero di officine di assistenza meccanica e dei campeggi, devono essere di capacità adeguata per ricevere e depurare, in linea con le normative vigenti, le acque raccolte negli impianti interni delle autocaravan, nelle quantità prevedibili in relazione al numero delle piazzole di sosta per autocaravan, ed a quello dei possibili transiti, dei medesimi autoveicoli. Qualora non risulti tecnicamente ed economicamente praticabile una soluzione depurativa autonoma, è necessario prevedere impianti di ricezione a tenuta, con svuotamento periodico tramite autobotti e conferimento da idoneo impianto di trattamento, secondo la disciplina in materia di rifiuti ai sensi del decreto del Presidente della Repubblica n. 915/82 e successive modificazioni.
- Per gli impianti da realizzare nel territorio ricadente in parchi nazionali o regionali o aree naturali protette deve essere acquisita l'autorizzazione dell'ente titolare del demanio naturalistico.
- L'area dove è installato l'impianto igienico-sanitario, è dimensionata in modo da poter consentire agevolmente lo scarico contemporaneo di almeno due autoveicoli ed è provvista di rampe di accesso e di uscita nel caso di installazione esterna aree di servizio o di sosta;
- La legge regionale disciplina ulteriori caratteristiche dell'impianto.
- La gestione e la manutenzione dell'impianto igienico-sanitario può essere affidata in concessione ad impresa specializzata o al soggetto gestore dell'area naturale protetta nel cui comprensorio ricade l'impianto.
- Il concessionario è tenuto a rilasciare polizza fidejussoria per la copertura di qualsiasi ragionevole danno civile ed ambientale che possa essere causato dall'impianto o dai veicoli che vi accedono.
- Per la realizzazione di impianti igienico-sanitari all'interno dei campeggi, si applicano le disposizioni di cui al presente articolo, salvo diversa disciplina regionale.
- I proprietari o gestori di campeggi o delle aree attrezzate con gli impianti igenico-sanitari sono obbligati a fornire il servizio di scarico dei residui organici e delle acque chiare e luride raccolti negli impianti interni delle autocaravan anche in transito.
- Le tariffe per tale servizio sono quelle liberamente determinate dai singoli operatori, che sono tenuti agli adempimenti previsti dall'articolo 1 della legge 25 agosto 1991, n. 284.
- Ogni area dove è realizzato un impianto igienico-sanitario è indicata, a cura dell'ente gestore, dall'apposito segnale stradale (fig. II.377). Il simbolo dello stesso segnale in formato ridotto (fig. II.179) può essere impiegato in forma di inserto su segnali di indicazione.

CAMPEGGI IN VIOLAZIONE DI LEGGE

Sono molte le segnalazioni che l'Associazione Nazionale Coordinamento Camperisti riceve da parte di associatiproprietari di autocaravan ai quali è stato negato l'accesso agli impianti di smaltimento igienico-sanitario di uno dei campeggi d'Italia.
Secondo i gestori di simili strutture ricettive, il servizio sarebbe riservato agli utenti che soggiornano con esclusione dunque delle autocaravan semplicemente in transito.
È bene sapere che simile trattamento non trova alcuna giustificazione normativa. Rileva a tal proposito l'articolo 378 comma 6 del Regolamento di esecuzione del Codice della Strada (D.P.R. n 495/1992) come modificato dall'articolo 214 del D.P.R. n. 610/1996, il quale stabilisce che: "I proprietari o gestori dei campeggi o delle aree attrezzate con gli impianti igienico-sanitari sono obbligati a fornire il servizio di scarico dei residui organici e delle acque chiare e luride raccolti negli impianti interni delle autocaravan anche in transito.
Le tariffe per tale servizio sono quelle liberamente determinate dai singoli operatori, che sono tenuti agli adempimenti previsti dall'articolo 1 della legge 25 agosto 1991, n. 284". Il campeggio che non consente all'autocaravan in transito di servirsi dell'impianto di smaltimento igienico-sanitario viola dunque l'articolo 378 comma 6 del D.P.R. n. 495/1992 e come tale è passibile di sanzione ex articolo 146 del Codice della Strada. In ordine all'ulteriore questione delle tariffe applicate per l'accesso agli impianti, è possibile accertarne la regolarità con segnalazione alla regione e alla provincia competente. In base all'articolo 1 della legge n. 284/1991, la struttura ricettiva deve periodicamente e preventivamente comunicare alla regione i prezzi che intende applicare per il soggiorno e per tutti gli altri servizi offerti. Il D.Lgs. n. 135/2011 (Testo Unico sul turismo) e le leggi regionali sul turismo impegnano altresì la provincia nell'attività di vigilanza in ordine ai servizi offerti e alle tariffe applicate dalle strutture ricettive.

Proponiamo di seguito un semplice modulo per segnalare la vostra esperienza, autorizzando altresì l'Associazione Nazionale Coordinamento Camperisti a sottoporre la segnalazione che invierete alle istituzioni competenti.

Utilizzate questo fac-simile quando il gestore di un campeggio si rifiuta di farvi usare l'impianto per il carico/scarico dell'acqua potabile e delle acque reflue, perché non soggiornate nel campeggio

IMPORTANTE

Scattate sempre con il cellulare delle foto panoramiche a testimonianza che eravate presenti in quel giorno e ora, inviandocele insieme al modulo.

Inviare a: **Associazione Nazionale Coordinamento Camperisti**
scegliendo per l'inoltro tra le seguenti modalità:

per posta: via San Niccolò 21 -50125 Firenze
per mail: info@coordinamentocamperisti.it

...l... sottoscritt.....
residente a .....
in via .....

SEGNALA CHE

in data ..... raggiungevo il campeggio .....
sito nel Comune di ..... (.....),
in via .....
per usufruire dell'impianto di smaltimento igienico-sanitario.
Alla reception ero ricevuto da .....che
mi dichiarava quanto segue:
per accedere all'impianto è necessario:
- soggiornare nel campeggio per almeno n. .....giorni;
- pagare la tariffa di ..... euro.

Chiedevo a tal punto di parlare con il Direttore del campeggio, il quale
☐ era assente;
☐ si rifiutava di ricevermi;
dichiarava che per accedere all'impianto di smaltimento igienico-sanitario, era necessario:
☐ soggiornare nel campeggio per almeno n. ..... giorni;
dichiarava che per accedere all'impianto di smaltimento igienico-sanitario era necessario:
☐ pagare la tariffa di ..... euro.

Tutto ciò premesso, **AUTORIZZO l'Associazione Nazionale Coordinamento Camperisti** a inoltrare in mio nome e conto le istanze che riterrà opportune per dare rilievo alla presente segnalazione.
Ai sensi del D.lgs. 196/03 acconsento espressamente al trattamento dei miei dati personali per i fini consentiti dalla legge.

Luogo e data .....

In fede .....
Apporre firma leggibile

SOSTARE O CAMPEGGIARE?

Strutture ricettive qualificate come aree di sosta e aree attrezzate ai sensi dell'articolo 7 del Codice della Strada: due fattispecie da non confondere

di Cinzia Ciolli

L'Associazione Nazionale Coordinamento Camperisti ha riscontrato da più parti una certa confusione tra le aree attrezzate di cui al Codice della Strada e le strutture ricettive denominate in vario modo come ad esempio aree di sosta nelle quali è possibile soggiornare con attrezzature proprie nonché con caravan e autocaravan.
Trattasi di fattispecie da non confondere, per cui riteniamo utile pubblicare un sintetico schema per non ricevere amare sorprese.

LE AREE ATTREZZATE riservate alla sosta e al parcheggio delle autocaravan di cui all'art. 185 previste dall'articolo 7 del codice della strada non sono strutture ricettive ma semplici parcheggi in cui è possibile fruire di alcuni servizi quali, ad esempio, l'impianto di smaltimento igienico-sanitario, quindi:

- **è ammessa la mera sosta oltreché la fruizione dei servizi.**
- **non è ammesso il campeggio.**
-

NELLE AREE DI SOSTA fruibili anche con autocaravan, caravan e tende:

- **è consentito il campeggio.**

In tali aree sono disponibili svariati servizi e ampie piazzole da occupare con attrezzature varie. In materia di strutture ricettive occorre avere riguardo in particolare alle norme regionali in materia di turismo oltreché al regolamento della singola struttura.

ALLA LUCE DELL'ESPERIENZA MATURATA, SI CONSIGLIA DI VERIFICARE CHE LA STRUTTURA RICETTIVA ABBIA UN'IDONEA COPERTURA ASSICURATIVA per eventuali danni agli utenti anche per eventi imprevisti o fortuiti, in particolare per i casi d'incendio, inondazione, caduta di alberi, aggressione di animali, furti eccetera.

Ciò precisato, abbiamo in programma di pubblicare per ogni regione una scheda utile a verificare i requisiti di un'area di sosta. Considerato che ha emanato di recente una nuova legge sul turismo, iniziamo col pubblicare la scheda di verifica dei requisiti delle aree di sosta della Regione Toscana, al fine di poter verificare l'adeguamento dei gestori delle aree di sosta ai requisiti e alle caratteristiche che le strutture ricettive toscane sono tenute a rispettare.
A leggervi.

Parcheggio

SCHEDA DI VERIFICA DEI REQUISITI DELLE AREE DI SOSTA IN TOSCANA
(secondo la L.R. Toscana n. 86 del 20.12.2016 e il D.P.G.R. n. 47/R del 7.8.2018)

LA SCHEDA
Pagina 1 di 3

1. All'esterno della struttura è esposta in modo ben visibile l'insegna o la targa contenente la denominazione e l'indicazione della tipologia e del livello di classificazione?.....
2. La struttura ricettiva dispone di idonea cassetta di pronto soccorso?.....
3. La struttura ricettiva è in grado di fornire il nominativo di almeno un medico reperibile in tempi brevi per l'assistenza medica non emergenziale?.....
4. Qual è il periodo di apertura della struttura?.....
5. L'area destinata alla sosta e al soggiorno della clientela è articolata in piazzole? .....
6. Quante sono le piazzole libere e quante quelle allestite con strutture a cura della gestione?.....
7. I parcheggi, i servizi igienici, gli uffici, gli impianti tecnologici e gli altri impianti, nonché il ristorante, il bar, lo spaccio, il centro benessere e le attrezzature sportive e ricreative ove presenti sono situate nelle aree destinate ai servizi? .....
8. Il suolo è sistemato e attrezzato in modo da favorire lo smaltimento delle acque meteoriche?.....
9. L'area di pertinenza della struttura è delimitata con recinzioni, accessi e varchi chiudibili o con demarcazioni anche naturali od ostacoli non facilmente superabili? .....
10. In corrispondenza di strade, piazze e spazi abitati in genere, la recinzione presenta idonee schermature naturali o artificiali?.....
11. La struttura è facilmente accessibile ai veicoli dotati di rimorchio?.....
12. Gli accessi sono sufficientemente ampi per consentire un agevole passaggio dei veicoli?.....
13. Per le strutture con solo accesso pedonale è assicurata la viabilità necessaria per l'espletamento dei servizi e delle esigenze di pronto intervento? .....
14. La viabilità veicolare interna e di accesso è realizzata con materiale arido in modo da consentire un agevole scorrimento delle autovetture e dei relativi rimorchi nonché tale da permettere il deflusso delle acque meteoriche e senza dare origine a sollevamento di polvere? .....
15. La struttura è dotata di una o più aree di parcheggio con un numero di stalli pari a quello delle piazzole?.....
16. È consentita la sosta dei veicoli anche nell'ambito delle singole piazzole? .....
17. Nei periodi di chiusura della struttura ricettiva è consentito lo stazionamento nelle piazzole o nei parcheggi dei mezzi di pernottamento di proprietà dei clienti e dei relativi accessori? .....
18. Il servizio di sorveglianza relativo all'intera area di pertinenza della struttura ricettiva nonché agli accessi è garantito ventiquattro ore su ventiquattro? Il servizio è espletato nella struttura o a distanza? .....
.....
19. Il servizio di accettazione è posto in un'area apposita all'ingresso del complesso ed è assicurato almeno per dieci ore giornaliere? .....
20. Gli addetti al ricevimento indossano un cartellino di riconoscimento? .....
21. Le strutture installate dal titolare o dal gestore quali caravan, autocaravan, case mobili, tende e relativi accessori, possiedono le seguenti caratteristiche?
    a) pareti e coperture impermeabili, non combustibili o coibentate?.....
    b) pavimentazione in materiale facilmente lavabile?.....
    c) servizi igienici composti da wc, lavabo e doccia?.....
    d) presa di corrente all'interno, allacciamento alla rete idrica, fognaria, elettrica?.....
    e) attrezzature per il soggiorno del numero di ospiti previsto per ciascuna struttura allestita, comprese quelle per la preparazione e la consumazione dei pasti?.....
    f) superficie coperta non inferiore a 3 metri quadrati per persona e non superiore al 50 per cento dell'intera superficie della piazzola?.....

LA SCHEDA
Pagina 2 di 3

22. Le tende e i relativi accessori installati dal titolare o dal gestore per i clienti sprovvisti di mezzi di soggiorno propri hanno una superficie pari almeno a 3 metri quadrati per persona e non superiore al 50 per cento dell'intera superficie della piazzola?.....
23. Le strutture temporaneamente ancorate al suolo sono suscettibili di essere rimosse con ripristino delle condizioni naturali del sito?.....
24. L'allacciamento delle strutture temporaneamente ancorate al suolo agli impianti di presa d'acqua, scarico, elettricità è realizzato con attacchi smontabili?.....
25. L'impianto idrico è realizzato con tubazioni interrate e alimentato in modo da consentire l'erogazione minima giornaliera non inferiore a 90 litri per ospite di cui almeno 50 litri potabili ?.....
.....
26. È predisposto un piano per fronteggiare eventuali situazioni emergenziali di carenza idrica? .....
.....
27. La struttura ricettiva è servita da pubblico acquedotto oppure no?.....
28. Nel caso in cui l'acqua sia prelevata da pozzi, l'impianto di approvvigionamento, per sopperire all'eventuale mancanza di energia elettrica, è dotato di un gruppo elettrogeno di potenza adeguata al funzionamento della pompa di sollevamento nonché di una ulteriore pompa di riserva?.....
29. Qualora l'approvvigionamento idrico sia garantito da acqua non potabile e potabile, i relativi impianti sono del tutto distinti?.....
30. Le fonti di erogazione di acqua non potabile sono chiaramente evidenziate con scritte in più lingue o con appositi simboli? .....
31. L'erogazione di acqua potabile è assicurata per lavabi, lavelli per stoviglie, docce nonché per i locali dove si preparano, si somministrano e si vendono cibi e bevande?.....
32. L'acqua potabile è erogata attraverso fontanelle in ragione di almeno una ogni cento ospiti?.....
33. I servizi igienico-sanitari sono realizzati in edifici in muratura o in altri materiali comunque idonei a garantire, anche se prefabbricati, la facilità di pulizia?.....
34. Gli edifici adibiti ai servizi igienico-sanitari prevedono unità indipendenti destinate agli uomini e alle donne con ingressi separati?.....
35. L'aerazione e l'illuminazione naturale di ogni singola struttura destinata ai servizi igienico-sanitari è garantita mediante finestre esterne o con aperture anche sul lato superiore delle tramezzature?.....
36. I locali nei quali sono installati apparecchi igienici hanno le pareti rivestite almeno fino a due metri con materiali impermeabili e lavabili; i pavimenti sono impermeabili e con uno scarico con sifone per permettere il lavaggio a getto d'acqua?.....
37. Gli edifici con i servizi igienici sono distribuiti sul terreno a una distanza non superiore a 150 metri dalle piazzole cui sono destinati? .....
38. I gabinetti hanno una superficie minima di 0,80 metri quadrati, porta chiudibile dall'interno e aerazione diretta all'esterno o con aspirazione meccanica?
.....
.....
39. I lavabi sono a bacino singolo?.....
40. Le docce chiuse sono installate in locali di dimensioni minime pari a 0,80 metri quadrati, con porta chiudibile dall'interno, pavimento in materiale antiscivolo o coperto da griglie in materiale plastico o altro materiale antiscivolo?..... .....
.....
41. Ci sono docce aperte in ragione di una ogni trecento ospiti situate insieme agli altri servizi o in installazioni separate? .....

LA SCHEDA
Pagina 3 di 3

42. I lavelli per stoviglie dotati di scolapiatti e i lavatoi per biancheria sono separati dagli altri servizi idrosanitari e posti accanto a contenitori per rifiuti solidi?.....
43. Nelle adiacenze di ogni zona servizi è presente almeno un vuotatoio per wc chimici realizzato in modo da garantire un'agevole operazione di svuotamento e dotato di schermatura?.....
44. Qualora la distanza del vuotatoio per wc chimici dalle piazzole sia inferiore a 20 metri, sono realizzate schermature con essenze vegetali o materiali leggeri che impediscano la visuale delle entrate ai servizi?.....
45. La raccolta e lo smaltimento dei rifiuti solidi è garantito da pubblico servizio oppure no? .....
46. I rifiuti solidi sono raccolti mediante recipienti lavabili, muniti di coperchio a tenuta, nei quali sono inseriti sacchi di plastica a perdere, di capacità complessiva non inferiore a 100 litri per ogni quattro piazzole e da esse non distanti più di 100 metri? La raccolta e lo smaltimento dei rifiuti, nonché la pulizia degli appositi recipienti, è assicurata almeno una volta al giorno? .....
.....
.....
.....
.....
47. La pulizia delle aree comuni è effettuata almeno una volta al giorno? .....
48. Gli impianti di illuminazione e di distribuzione di energia elettrica sono realizzati nel rispetto delle norme C.E.I. (Comitato Elettrotecnico Italiano)? .....
49. I punti luce destinati all'illuminazione delle aree di uso comune sono posti alla distanza massima di 50 metri l'uno dall'altro e comunque in modo da garantire l'agevole fruizione della viabilità veicolare e pedonale nonché dei servizi? .....
50. All'ingresso dell'area o nell'area dei servizi è previsto un distributore di materiale cartaceo contenente informazioni dettagliate del territorio e dei servizi? (tale materiale può essere sostituito dall'indicazione per il download di specifiche applicazioni gratuite per tablet o smartphone (sia OIS che Android) ..
.....
51. All'interno della struttura ricettiva sono indicati i seguenti servizi: 1) linee e stazioni ferroviarie, 2) fermate di autobus locali e di linea, 3) stazioni di rifornimento carburante, officine, soccorso stradale, 4) farmacie, presidi sanitari, ospedali; 5) uffici postali; 6) punti di informazione e assistenza turistica; 7) banche? .....
52. È consentito l'accesso alla rete Wi-Fi?.....
53. La pulizia ordinaria delle installazioni igienico-sanitarie è affidata ad almeno un addetto permanente?
.....
54. Circa le installazioni igienico-sanitarie di uso comune, è rispettata la seguente proporzione: 1 wc ogni 25 ospiti, 1 doccia chiusa ogni 40 ospiti, 1 lavabo ogni 20 ospiti, 1 lavello per stoviglie con scolapiatti ogni 40 ospiti, 1 lavatoio per panni ogni 40 ospiti? .....
.....
.....
55. È prevista l'erogazione d'acqua calda nelle docce chiuse e nelle altre installazioni igienico-sanitarie escluse quelle in comune? .....

Autocaravan in sosta